KATALOG NÁHRADNÍCH DÍLŮ

A21 A31
A21.1 A31.1
A21T A31T

AVIA 1996

DIELY.SK
WWW.AVADIELY.SK

OPRAVY (informace) DO KND AVIA 96 KE DNI 31.5.1996

č.podsk.	poz	OČM	název	poznámky	
24.10.0	45	362-010194	číslo výrobce 9010-015		str. 38
24.40.0	18A	971-092030	Šroub M12x30 ČSN 02 1103.55	od 01/93 1 ks (konzola - čistič paliva viz	str. 43
	18B	971-092035	Šroub M12x35 ČSN 02 1103.55	od 01/93 2 ks podsk. 23.01.0 / poz.01A)	
25.30.0	poznámka k č. dílu AVIA 442-17031-707-7 platí objednací číslo 362-020023 (podsk. 25.05.0, poz 23A)				
58.60.0			zrušena	náhrada 58.60.1	za str. 611
58.62.0			zrušena	náhrada 58.62.1	
58.63.0			zrušena	náhrada 58.63.1	
59.30.2	11	362-530272	Přípojka kontrolní (nové provedení)		str. 315
		933-831420	Kroužek těsnicí 14x20 ČSN 029310.3		
	10	397-569211	Matice vysoká M22x1,5	odpadá	
	11A	390-530274	Přípojka kontrolní	platí pro "AG" - vzduchojem	
59.35.2	11	362-530272	Přípojka kontrolní (nové provedení)		str. 327
		933-831420	Kroužek těsnicí 14x20 ČSN 029310.3		
	10	397-569211	Matice vysoká M22x1,5	odpadá	
61.10.0	16	362-981410	Čidlo tachometru (bez krytky)		str. 389
		362-981270	Krytka (442-15542-014-7)		
61.29.0	2	362-595290	Spínač brzdových světel (bez krytky)		str. 394
		362-793803	Krytka		
61.29.0	3,4,12,13		Spínač vzduchotlak. (bez krytky)		
		311-793801	Krytka (442-15542-011-7)		
62.55.1				poz.8 na obrázku neplatí	str. 411

NOVÉ DÍLY:

34.02.0 Nové převodovky s rychlejším převodem pomocného pohonu poz. 2A, 3A, 5A, 6A, 8A, 9A — str. 120

UPOZORNĚNÍ!

Prostuduj technickou instrukci čís. 281. Týká se podsk. 24.02.0, 24.07.0, 24.20.0, 25.05.0, 25.30.0

Na obr. 24.02.0 chybí poz. 31 (za poz. 19, 30) — str. 33

podsk. 24.02.0 / poz. 19, 30 — podsk. 24.07.0 / poz. 1, 15 — podsk. 24.20.0 / poz. 2
podsk. 24.02.0 / poz. 31 — podsk. 24.07.0 / poz. 16,17 — podsk. 24.20.0 / poz. 2A

č. pods.	poz	str.
70.10.0	8	419

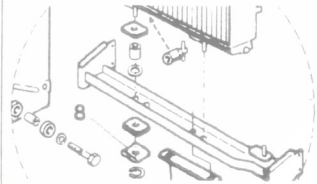

UPOZORNĚNÍ!

Vzduchové pérování A21T - nebylo v daném termínu zavedeno do seriové výroby
týká se těchto tabulek : 43.03.0, 43.11.0, 50.04.1, 51.02.0, 58.38.1, 58.38.2, 58.43.2, 59.41.0, 59.55.0

DETR WWW.AVIADIELY.SK

Opravy:

na str. 45, 46 na obrázku
opravte si pozice 41, 42, 43, 44
podle obr. ↘

25.05.0

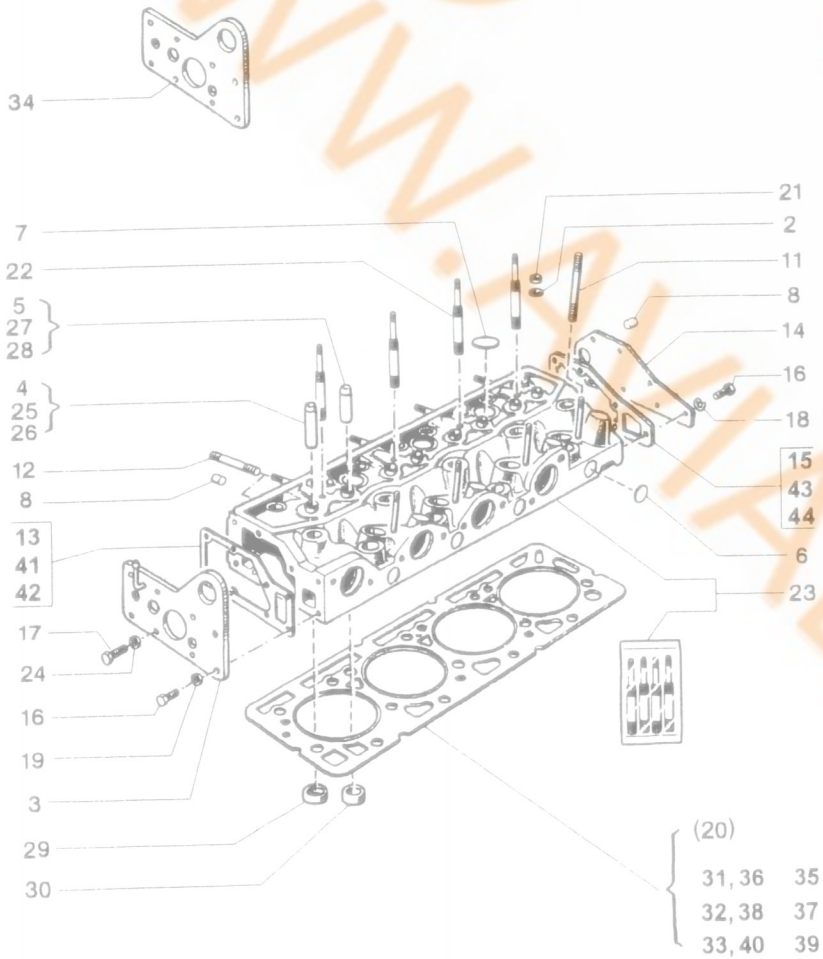

na str. 47, 48 na obrázku
opravte si pozice 41, 42, 43, 44
podle obr. ↘

25.05.1

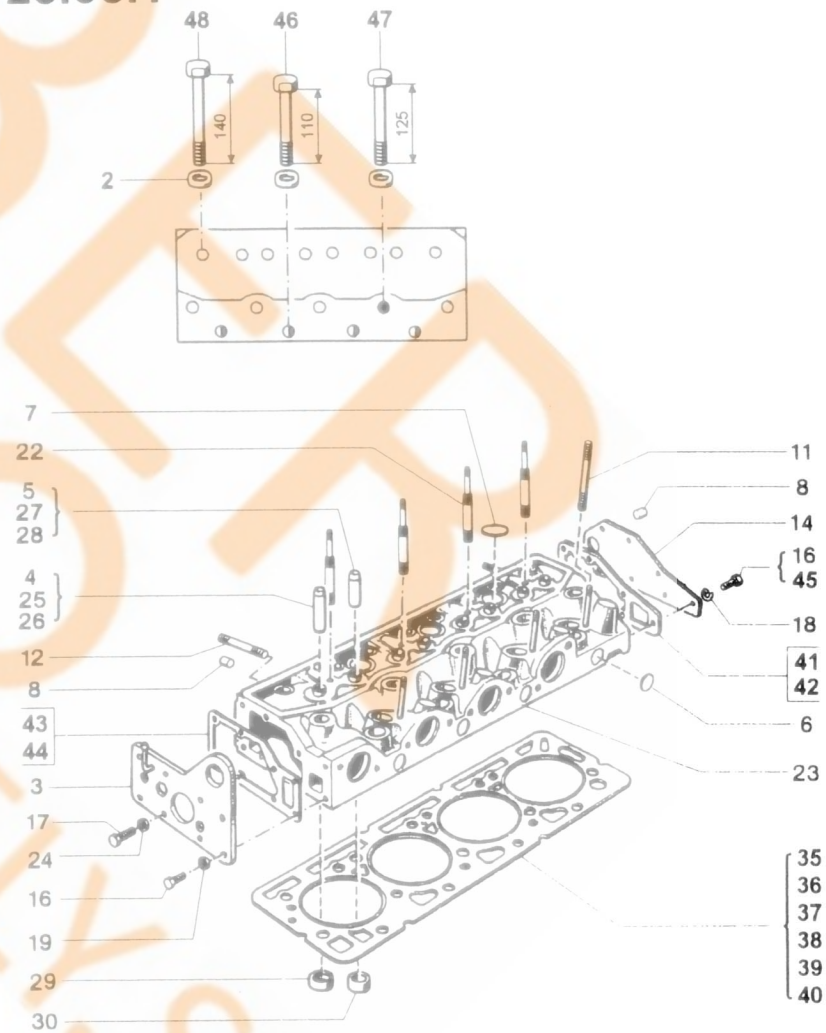

DBTDIELY.SK
www.DBTDIELY.sk

Pokyny pro objednání náhradních dílů

Prodej náhradních dílů se řídí ustanovením Obchodního a Občanského zákoníku.

Při objednávce náhradních dílů nutno vždy uvést :

1. – typ vozu
   – rok výroby
2. objednací číslo dílu / OČM - obch. číslo Mototechny /
3. název dílu
4. – počet objednaných součástí
   – délku : u hadic, těsnících profilů apod.
5. – název, adresu odběratele, P S Č
   – I Č O
   – D I Č
   – bankovní spojení

P Ř E H L E D

Katalog ND AVIA A21, A31 • A21.1, A31.1 • A21T, A31T *1996*

pokyny pro objednání náhradních dílů 3
vysvětlivky ..... 4 - 6

obsah 2 **7**

skupina 2 MOTOR ..... 9 - 92

obsah 3 **93**

skupina 3 SPOJKA ..... 95 - 96
PŘEVODOVKA 4 ..... 97 - 105
PŘEVODOVKA 5 ..... 106 - 142
SPOJOVACÍ HŘÍDEL ..... 143 - 147

obsah 4 **149**

skupina 4 ŘÍZENÍ ..... 151 - 157
ŘÍZENÍ - POSILOVAČ ..... 158 - 169
PŘEDNÍ NÁPRAVA ..... 170 - 185
ZADNÍ NÁPRAVA ..... 186 - 213
KOLO ..... 214 - 215

obsah 5 **217**

skupina 5 RÁM ..... 219 - 228
PÉROVÁNÍ ..... 229 - 240
DRŽÁK NÁHRADNÍHO KOLA ..... 241 - 246
OVLÁDACÍ ÚSTROJÍ ..... 247 - 364

obsah 6 **365**

skupina 6 ELEKTRICKÁ VÝSTROJ A VÝBAVA ..... 367 - 414

obsah 7 **415**

skupina 7 CHLADIČ ..... 417 - 422
NÁDRŽ PALIVA ..... 423 - 440
VÝFUK ..... 441 - 443
NÁŘADÍ 444

obsah 8 **445**

skupina 8 KAROSERIE ..... 447 - 564
VÝBAVA KAROSERIE A RÁMU ..... 565 - 606
TOPENÍ ..... 607 - 611

rejstřík **613**

rejstřík objednací číslo /OČM/ ..... 615 - 686

DETEDO www.AVIABOTY.sk

TYP - přehled typů a typových řad / A21, A31 • A21.1, A31.1 • A21T, A31T / (A21T / A31T T - TURBO)

Kód	A21N A21.1N	A21NL A21.1NL	A21F A21.1F	A21.1FC AVIA	A21.1FC RVI	A31K A31.1K	A31N A31.1N	A31L A31.1L	A21T-N	A21T-NL	A21T-F	A21T-FC A	A21T-FC R	A31T-K	A31T-N	A31T-L
1	A21.1N	–	–	–	–	–	–	–	–	–	–	–	–	–	–	–
2	–	A21.1NL	–	–	–	–	–	–	–	–	–	–	–	–	–	–
3	–	–	A21.1F	–	–	–	–	–	–	–	–	–	–	–	–	–
4	–	–	–	A21.1FC AVIA	–	–	–	–	–	–	–	–	–	–	–	–
5	–	–	–	–	A21.1FC RVI	–	–	–	–	–	–	–	–	–	–	–
6	–	–	–	–	–	A31.1K	–	–	–	–	–	–	–	–	–	–
7	–	–	–	–	–	–	A31.1N	–	–	–	–	–	–	–	–	–
8	–	–	–	–	–	–	–	A31.1L	–	–	–	–	–	–	–	–
9	–	–	–	–	–	A31.1K	A31.1N	A31.1L	–	–	–	–	–	–	–	–
10	A21.1N	A21.1NL	A21.1F	–	–	–	–	–	–	–	–	–	–	–	–	–
11	–	A21.1NL	–	–	–	A31.1K	A31.1N	A31.1L	–	–	–	–	–	–	–	–
12	A21.1N	A21.1NL	A21.1F	A21.1FC AVIA	–	A31.1K	A31.1N	A31.1L	–	–	–	–	–	–	–	–
13	A21.1N	–	A21.1F	A21.1FC AVIA	A21.1FC RVI	–	–	–	–	–	–	–	–	–	–	–
14	A21.1N	–	A21.1F	–	–	–	–	–	–	–	–	–	–	–	–	–
15	A21.1N	A21.1NL	A21.1F	A21.1FC AVIA	A21.1FC RVI	–	–	–	–	–	–	–	–	–	–	–
16	A21.1N	–	A21.1F	A21.1FC AVIA	–	–	–	–	–	–	–	–	–	–	–	–
17	–	A21.1NL	–	–	A21.1FC RVI	–	–	–	–	–	–	–	–	–	–	–
18	–	–	–	–	–	–	A31.1N	A31.1L	–	–	–	–	–	–	–	–
19	–	A21.1NL	–	–	–	–	A31.1N	–	–	–	–	–	–	–	–	–
20	A21.1N	–	–	–	–	–	A31.1N	–	–	–	–	–	–	–	–	–
21	–	A21.1NL	A21.1F	A21.1FC AVIA	A21.1FC RVI	A31.1K	A31.1N	A31.1L	–	–	–	–	–	–	–	–
22	A21.1N	A21.1NL	–	–	–	–	–	–	–	–	–	–	–	–	–	–
23	–	–	–	–	–	A31.1K	A31.1N	–	–	–	–	–	–	–	–	–
24	–	–	A21.1F	A21.1FC AVIA	–	–	–	–	–	–	–	–	–	–	–	–
25	A21.1N	A21.1NL	–	–	–	A31.1K	A31.1N	A31.1L	–	–	–	–	–	–	–	–
26	–	–	A21.1F	A21.1FC AVIA	A21.1FC RVI	–	–	–	–	–	–	–	–	–	–	–
27	–	–	–	A21.1FC AVIA	A21.1FC RVI	–	–	–	–	–	–	–	–	–	–	–
28	–	–	A21.1F	–	–	–	–	A31.1L	–	–	–	–	–	–	–	–
29	–	A21.1NL	–	–	A21.1FC RVI	A31.1K	A31.1N	A31.1L	–	–	–	–	–	–	–	–
30	A21.1N	A21.1NL	A21.1F	–	–	A31.1K	A31.1N	A31.1L	–	–	–	–	–	–	–	–
31	A21.1N	A21.1NL	A21.1F	A21.1FC AVIA	–	–	–	–	–	–	–	–	–	–	–	–
32	A21.1N	–	A21.1F	–	–	A31.1K	A31.1N	A31.1L	–	–	–	–	–	–	–	–
33	–	–	–	–	–	–	–	–	A21T-N	–	–	–	–	–	–	–
34	–	–	–	–	–	–	–	–	–	A21T-NL	–	–	–	–	–	–
35	–	–	–	–	–	–	–	–	–	–	A21T-F	–	–	–	–	–
36	–	–	–	–	–	–	–	–	–	–	–	A21T-FC A	–	–	–	–
37	–	–	–	–	–	–	–	–	–	–	–	–	A21T-FC R	–	–	–
38	–	–	–	–	–	–	–	–	–	–	–	–	–	A31T-K	–	–
39	–	–	–	–	–	–	–	–	–	–	–	–	–	–	A31T-N	–
40	–	–	–	–	–	–	–	–	–	–	–	–	–	–	–	A31T-L

LIBER www.AVIADIELY.sk

Platnost A21, A31 od 01.83, A21.1, A31.1 od 07.88, A21T, A31T od 10.93

Kód	A21N A21.1N	A21NL A21.1NL	A21F A21.1F	A21.1FC AVIA	A21.1FC RVI	A31K A31.1K	A31N A31.1N	A31L A31.1L	A21T-N	A21T-NL	A21T-F	A21T-FC A	A21T-FC R	A31T-K	A31T-N	A31T-L
41	A21.1N	–	–	–	–	–	–	–	A21T-N	–	–	–	–	–	–	–
42	–	–	–	–	–	–	–	–	A21T-N	–	A21T-F	–	–	A31T-K	A31T-N	A31T-L
43	–	–	–	–	–	–	–	–	–	–	–	–	–	–	A31T-N	A31T-L
44	A21.1N	–	–	–	–	A31.1K	A31.1N	A31.1L	–	–	–	–	–	–	–	–
45	–	–	–	–	–	–	–	–	A21T-N	–	–	–	–	A31T-K	A31T-N	A31T-L
46	A21.1N	–	–	–	–	A31.1K	A31.1N	A31.1L	A21T-N	–	–	–	–	A31T-K	A31T-N	A31T-L
47	–	–	A21.1F	–	–	–	–	–	–	–	A21T-F	–	–	–	–	–
48	–	–	–	A21.1FC AVIA	A21.1FC RVI	–	–	–	–	–	–	A21T-FC A	A21T-FC R	–	–	–
49	–	–	–	–	–	–	–	–	–	–	–	A21T-FC A	A21T-FC R	–	–	–
50	A21.1N	A21.1NL	A21.1F	A21.1FC AVIA	A21.1FC RVI	A31.1K	A31.1N	A31.1L	–	–	–	–	–	–	–	–
51	–	–	–	–	–	–	–	–	A21T-N	A21T-NL	A21T-F	A21T-FC A	A21T-FC R	A31T-K	A31T-N	A31T-L
52	A21.1N	A21.1NL	A21.1F	A21.1FC AVIA	A21.1FC RVI	A31.1K	A31.1N	A31.1L	A21T-N	A21T-NL	A21T-F	A21T-FC A	A21T-FC R	–	–	–
53	A21.1N	A21.1NL	A21.1F	A21.1FC AVIA	A21.1FC RVI	A31.1K	A31.1N	A31.1L	–	–	A21T-F	A21T-FC A	A21T-FC R	–	–	–
54	–	–	–	–	–	–	–	–	A21T-N	A21T-NL	–	–	–	A31T-K	A31T-N	A31T-L
55	–	–	–	–	–	–	–	–	A21T-N	–	A21T-F	A21T-FC A	–	–	–	–
56	–	–	–	–	–	–	–	–	–	A21T-NL	–	–	A21T-FC R	–	–	–
57	–	–	–	–	–	–	–	–	A21T-N	A21T-NL	A21T-F	A21T-FC A	A21T-FC R	–	–	–
58	–	–	–	–	–	–	–	–	A21T-N	A21T-NL	–	–	–	–	–	–
59	–	–	–	–	–	–	–	–	–	–	A21T-F	A21T-FC A	–	–	–	–
60	–	–	–	–	–	–	–	–	–	–	A21T-F	A21T-FC A	–	A31T-K	A31T-N	A31T-L
61	–	–	–	–	–	–	–	–	–	–	–	–	–	A31T-K	A31T-N	A31T-L
62	–	–	–	–	–	–	–	–	A21T-N	–	–	A21T-FC A	A21T-FC R	A31T-K	A31T-N	A31T-L
63	A21.1N	A21.1NL	A21.1F	A21.1FC AVIA	A21.1FC RVI	A31.1K	A31.1N	A31.1L	–	–	–	–	–	A31T-K	A31T-N	A31T-L
64	–	–	–	–	–	–	–	–	A21T-N	–	A21T-F	A21T-FC A	–	A31T-K	A31T-N	A31T-L
65	A21.1N	A21.1NL	A21.1F	A21.1FC AVIA	A21.1FC RVI	A31.1K	A31.1N	A31.1L	A21T-N	–	A21T-F	A21T-FC A	–	A31T-K	A31T-N	A31T-L
66	A21.1N	A21.1NL	A21.1F	A21.1FC AVIA	A21.1FC RVI	–	–	–	A21T-N	A21T-NL	A21T-F	A21T-FC A	A21T-FC R	–	–	–
67	–	–	–	–	–	–	–	–	–	–	A21T-F	A21T-FC A	A21T-FC R	–	–	–
68	–	–	–	–	–	A31.1K	A31.1N	A31.1L	–	–	–	–	–	A31T-K	A31T-N	A31T-L
69	–	–	–	–	–	A31.1K	–	A31.1L	–	–	–	–	–	A31T-K	–	A31T-L
70	–	–	–	A21.1FC AVIA	–	–	–	–	–	–	–	A21T-FC A	–	–	–	–
71	–	–	–	A21.1FC AVIA	A21.1FC RVI	–	–	–	–	–	–	A21T-FC A	–	–	–	–
72	A21.1N	A21.1NL	–	–	–	–	–	–	A21T-N	A21T-NL	–	–	–	–	–	–
73	A21.1N	A21.1NL	A21.1F	–	–	A31.1K	A31.1N	A31.1L	A21T-N	A21T-NL	A21T-F	–	–	A31T-K	A31T-N	A31T-L

(A21.1FC AVIA, A21T-FC A = provedení AVIA)
(A21.1FC RVI, A21T FC R = provedení RVI-Renault)
(A31.1K S, A31TK S = sklápěč)
(A31.1K ISO, A31TK ISO = izotermická skříň)

(A31.1/PK, A31T/PK = prodloužená kabina)
(A31.1, A31T ZČ = zadní zdvižné čelo)
(A31T-EL = extra dlouhé provedení rámu)

DIRFIRT OTOMOTIV
WWW.AVIADIELY.SK

VERZE - přehled verzí / A21, A31 • A21.1, A31.1 • A21T, A31T /

kód	symbol	význam	
A	[S]	Standard	*(používá se jen do 09/93)*
B	[T]	Tropik	*(používá se jen do 09/93)*
C	[T] Cuba	Tropik Cuba -spec.povrchová ochrana	*(používá se jen do 09/93)*
D	[AG]	AG - vývoz do FRANCIE	*(používá se jen do 09/93)*
E		motor-vstřik.soupr. - OMEZOVACÍ regulace do 08/88	
F		motor-vstřik.soupr. - VÝKONNOSTNÍ regulace	
G	[M93]	model 93 - A31T, - A21T	
H	[M95]	model 95 - přístrojová deska, brzdy A21T	
I	[PARK A]	parkA, MECHANICKÉ ovládání parkovací brzdy A21.1, A31.1	
J	[PARK B]	parkB, PNEUMATICKÉ ovládádní parkovací brzdy A21.1, A31.1	
K	[4]	převodovka 4stupňová	
L	[5]	převodovka 5stupňová	
M	kov 1	valník. kování turbo do 09/94 - spoj. otvory v rámu	
N	- 712 -	motor atmosferický pro vozidla AVIA A21, A31, A21.1, A31.1 *(do 09 93)*	
O	- 407 -	motor turbo pro vozidla AVIA A21T, A31T *(od 10 93)*	
P	[bez PŘ]	bez posilovače řízení	
R	[s PŘ]	s posilovačem řízení	
S	kov 2	valník. kování turbo od 10/94 - spoj. pomocí konzol	
T	[bez UD]	bez uzávěru diferenciálu	
U	[s UD]	s uzávěrem diferenciálu	
V	[PP]	pomocný pohon, /přídavný,zvláštní/	
W		provoz.brzda-omez.ventil brzdící síly do 06/88 - A31	
X	[V-p]	vinuté pružiny	
Y	[L-p]	listové pružiny, "A21.1NL, A21.1FC RVI"	
Z		provoz.brzda - zátěžový regulátor od 07/88 - A31.1	

další používané zkratky na str. 446 pro skupinu 8

Časový přehled náběhů "typů" vozidel Avia

typ, model	od	do	popis
A21, A31	01 83	06 88	standard, tropik, motor 712., řazení pod volantem, ovládání parkovací brzdy - mechanické
A21.1, A31.1	07 88	09 90	standard, tropik, motor 712., řazení na podlaze, ovládání parkovací brzdy - pneum., mech. motor - termostart
	10 90	09 93	motor - žhavicí svíčky
AG3 / A31.1K **AG3 / A31.1N** **AG4 / A31.1N**	01 90	09 93	motor 712, spec. přívod vzduchu, - výfuk, bezpeč. pasy (vývoz do Francie)
A31T model 93	10 93	12 94	motor D 407, posilovač řízení, bezpečnostní pasy, nový brzdový systém
A31T model 95	01 95		nová přístrojová deska, kulaté světlomety ovládané z kabiny
A31T Intercooler			
A21T model 93	10 93	12 94	motor D 407, posilovač řízení, bezp. pasy
A21T model 95	01 95		nová přístrojová deska, kulaté světlomety ovládané z kabiny, nový brzdový systém

VERZE

A21.1FC

A21TFC

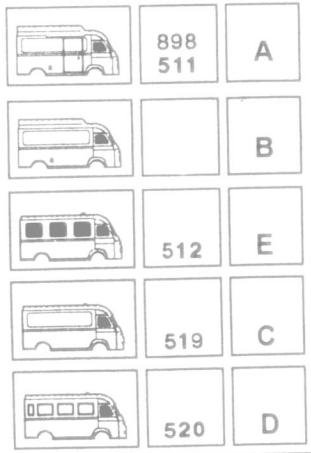

898 / A / B } provedení AVIA

512 / E, 519 / C, 520 / D } provedení RVI

poznámka 1
/typ/ A211, A311 čti jako A21.1, A31.1

poznámka 2
motor D407.03 standardní provedení A21T/A31T používáme 407.03
motor D407.02 Intercooler A31T používáme 407.02

poznámka 3
/typ/ A2* — platí pro A21, A21.1, A21T
A3* — platí pro A31, A31.1, A31T
A3*N — platí pro A31N, A31.1N, A31TN apod.

poznámka 4
ve sloupci název dílu, za názvem uveden TYP, VERZE
např.: A21TN/A31T, -712-, 407.02 apod.

ČF - číslo dílu /Francie/
ČP - číslo dílu Praga
ČD - číslo dílu výrobce
} čísla dílu výrobce

poznámka 5
ve sloupci počet kusů "0" znamená, že počet kusů se řídí podle potřeby

poznámka 6
sloupec Z - zaměnitelnost: N - nezaměnitelný, Z - zaměnitelný

poznámka 7
ON, PN, ČSN - používáme normy s platností do 1995

poznámka 8

(A)
TYP, VERZE podskupiny - důležité!

(B)
poznámka pod obrázkem - NÁPOVĚDA díly pro A21T / A31T

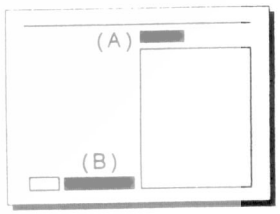

DBPD WWW.AVIADIELY.SK

č.podsk.	název skupiny a podskupiny	typ	verze
	MOTOR-verze		
20.05.0	Motor	A211/A311	-712-
20.05.1	Motor	A21T/A31T	-407-
	MOTOR-vstřikovač		
21.01.0	Vstřikovač	A2*/A3*	
21.10.0	Třmen vstřikovače	A2*/A3*	
	MOTOR-vstřikovací souprava		
22.01.0	Vstřikovací souprava-čerpadlo	A211/A311	-712-
22.01.1	Regulátor otáček	A211/A311	-712-
22.01.2	Vstřikovací souprava	A21T/A31T	-407-
22.01.3	Upevnění čerpadla vstřik.,přívod oleje	A2*/A3*	
22.05.0	Přesuvník automatický / Ozubené kolo	A2*/A3*	
22.10.0	Podávací čerpadlo paliva	A2*/A3*	
	MOTOR-palivové potrubí		
23.01.0	Čistič paliva	A2*/A3*	
23.02.0	Dvojčistič paliva	A211/A311	-712-, [T]
23.15.0	Palivové a přepadové potrubí do 09/90	A211/A311	-712-,[S],[AG]
23.16.0	Paliv.a přepad.potrubí od 10/90 do09/93	A211/A311	-712-,[S],[AG]
23.16.1	Paliv.a přepad.potrubí	A21T/A31T	-407-
23.17.0	Palivové a přepadové potrubí do 09/90	A211/A311	-712-, [T]
23.18.0	Paliv.a přepad.potrubí od 10/90 do09/93	A211/A311	-712-, [T]
23.20.1	Palivové potrubí-vstřikovací	A2*/A3*	
	MOTOR-blok		
24.02.0	Klikové ústrojí motoru	A211/A311	-712-
24.02.1	Klikové ústrojí motoru	A21T/A31T	-407-
24.07.0	Sada pístů s vloženými válci	A211/A311	-712-
24.07.1	Sada pístů s vloženými válci	A21T/A31T	-407-
24.10.0	Sada ložisek vačkového,klikového hřídele	A2*/A3*	
24.20.0	Blok motoru	A211/A311	-712-
24.21.0	Blok motoru	A21T/A31T	-407-
24.30.0	Kryt rozvodu motoru	A2*/A3*	
24.40.0	Skříň setrvačníku, držák motoru	A2*/A3*	
24.50.0	Spodek klikové skříně a měrka	A2*/A3*	
	MOTOR-hlava válců		
25.05.0	Hlava válců	A211/A311	-712-
25.05.1	Hlava válců	A21T/A31T	-407-
25.10.0	Kryt hlavy válců	A2*/A3*	
25.30.0	Rozvod a ventily	A2*/A3*	
25.50.0	Sací a výfukové potrubí	A211/A311	
25.50.1	Sací a výfukové potrubí	A21T/A31T	-407-
25.52.0	Turbodmychadlo	A21T/A31T	-407-
25.60.0	Čistič vzduchu /dovoz/	A211/A311	-712-, [T], [AG]
25.62.1	Čistič vzduchu/tuzemská výroba/	A211/A311	-712-
25.63.0	Čistič vzduchu	A21T/A31T	-407-
25.70.0	Ohřívač vzduchu	A211/A311	-712-
25.71.0	Koleno sání	A21T/A31T	407.01,03
25.72.0	Koleno sání	A21T/A31T	407.02
25.73.0	Hadice přetlaková	A21T/A31T	
25.80.0	Přívod vzduchu	A211/A311	-712-, [S]
25.85.0	Přívod vzduchu	A211N/A311	-712-, [T]
25.86.0	Přívod vzduchu	A211FC R	-712-, [T]
25.90.0	Přívod vzduchu	A311	-712-, [AG]
25.91.0	Přívod vzduchu	A21T/A31T	-407-
	MOTOR-mazání, výměník		
26.05.0	Olejové čerpadlo	A2*/A3*	
26.10.0	Čistič oleje	A2*/A3*	
26.12.0	Výměník tepla	A2*/A3*	
26.30.0	Mazání kompresoru	A2*/A3*	
26.31.0	Mazání turbodmychadla	A21T/A31T	-407-
	MOTOR-čerpadlo chlad.kap.		
27.02.0	Čerpadlo chladící kapaliny	A2*/A3*	
27.30.0	Termostat	A2*/A3*	
27.35.0	Napínač řemene	A2*/A3*	
27.50.0	Řemeny a řemenice	A2*/A3*	
	MOTOR-alter., spouš., kompr.		
28.01.0	Alternátor do 12/90		
28.02.0	Alternátor 14V–55A od 01/91 do 12/94		
28.03.0	Alternátor 14V–70A od 01/95		
28.25.0	Upevnění alternátoru a spouštěče	A2*/A3*	
28.30.0	Spouštěč do 06/88	A21/A31	
28.31.0	Spouštěč PAL Magneton od 07/88	A2*/A3*	
28.32.0	Spouštěč BOSCH od 07/88	A2*/A3*	
28.55.0	Termostart / žhavicí svíčky	A2*/A3*	
28.61.0	Nádržka termostartu do 09/90	A211/A311	
28.80.0	Kompresor d = 60x26 do 12/92	A211/A311	
28.80.1	Kompresor d = 65x26 od 01/93	A2*/A3*	
28.85.0	Těsnění kompresoru a hadice sání	A2*/A3*	

20.05.0

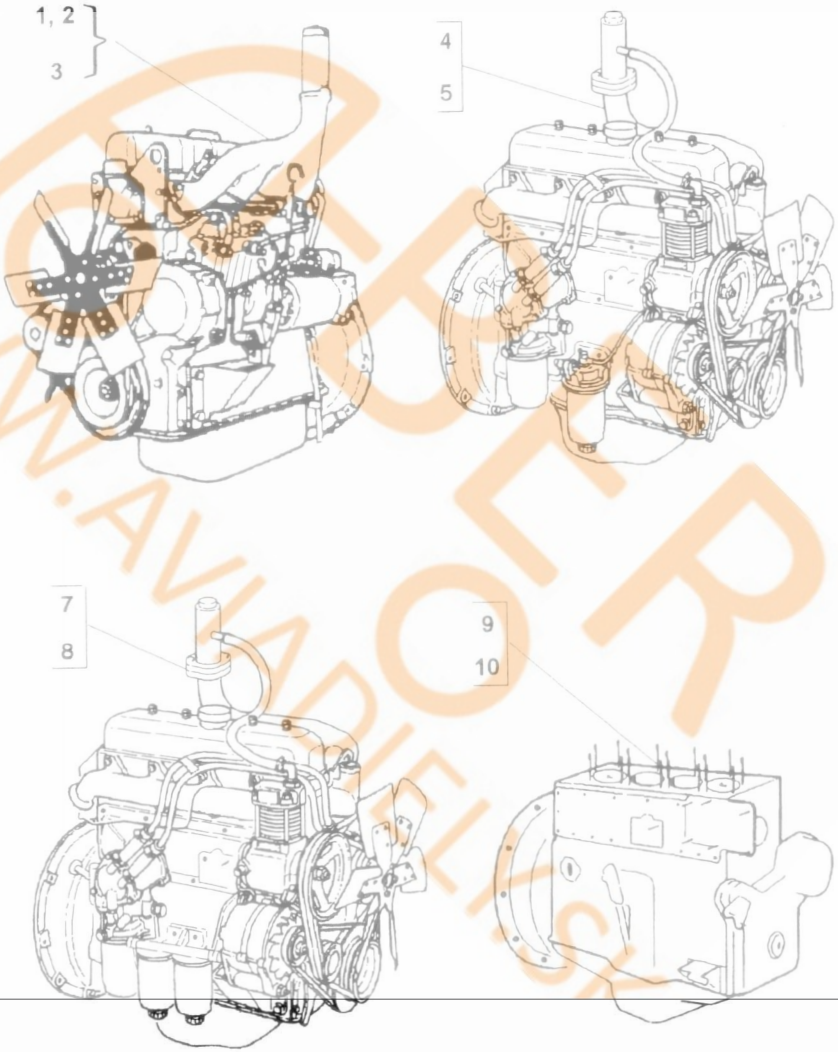

BER
WWW.AVIADIELY.SK

20.05.1

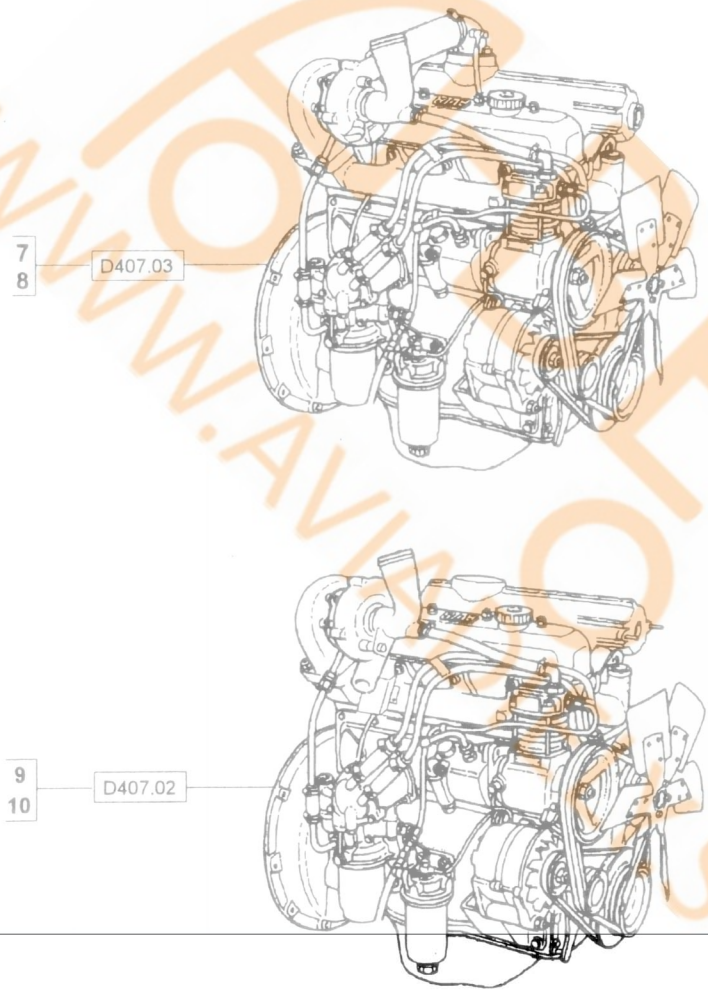

Typ podsk.	Verz
A21T/A31T	-40

Poz	Ojednací číslo
00	-
07	363-001003
08	363-001004
09	362-001006
10	362-001007

NÁHRADNÍ DÍLY
AVIA

POFER
WWW.AVIAPARTS.SK

21.01.0

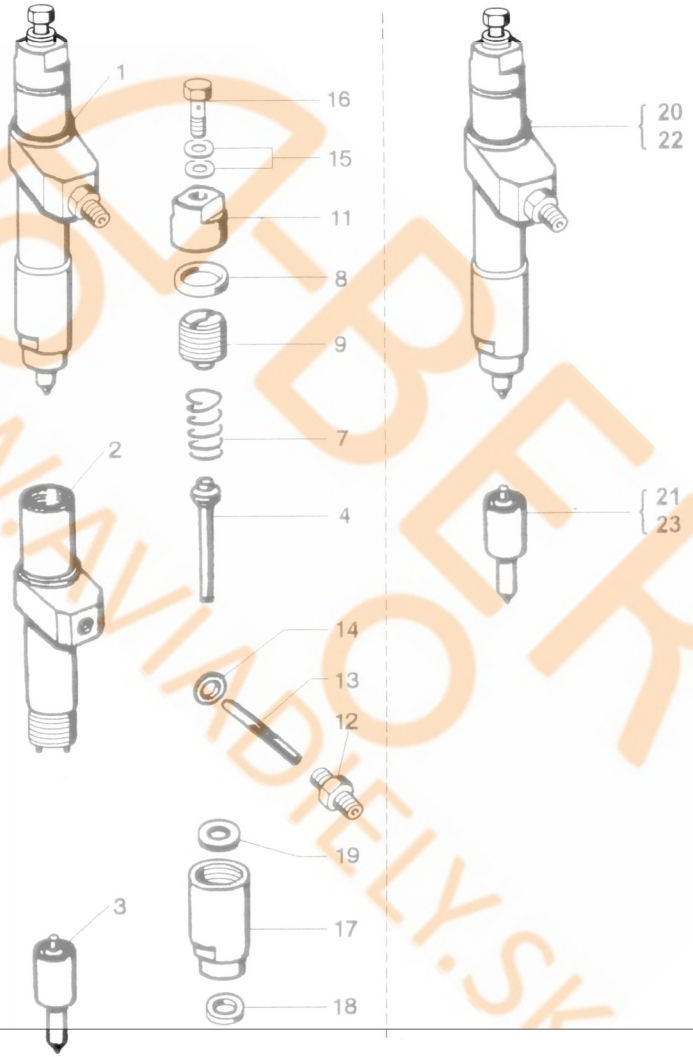

AUBER
www.AVIADIELY.SK

NÁHRADNÍ DÍLY AVIA	A21T,A31T - poz.20, 21, 22, 23

21.10.0

Typ podsk. Ver

A2*/A3*

Poz	Ojednací číslo
01	360-032525
02	360-039651
03	360-039210

AVIA-BER
WWW.AVIADIELY.SK

NÁHRADNÍ DÍLY
AVIA

22.01.0

Typ podst

A211/A

Poz	
01	
02	
03	
04	
05	
06	
07	
08	
09	
10	
11	
12	
13	
14	
15	
16	
17	
21	
22	
23	
24	
25	
26	
27	
28	
29	
30	
31	
32	
33	
34	
35	

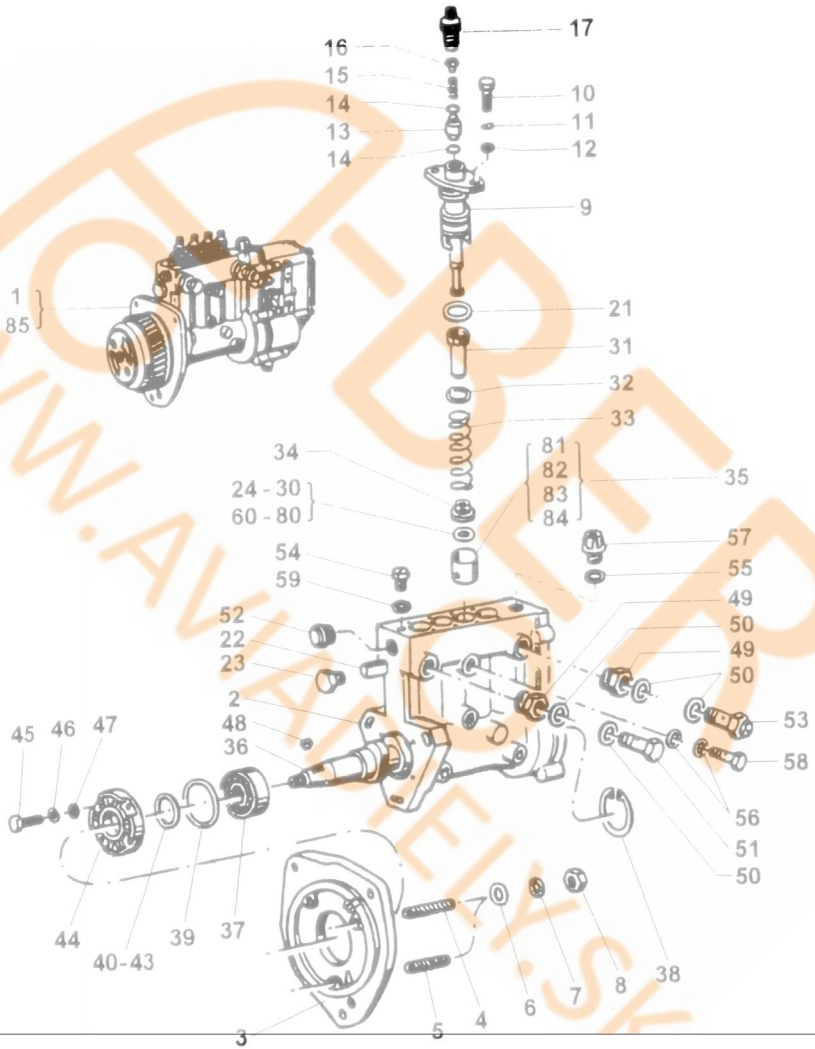

NÁHRADNÍ DÍLY
AVIA

BERP
WWW.AVIADELY.SK

22.01.0

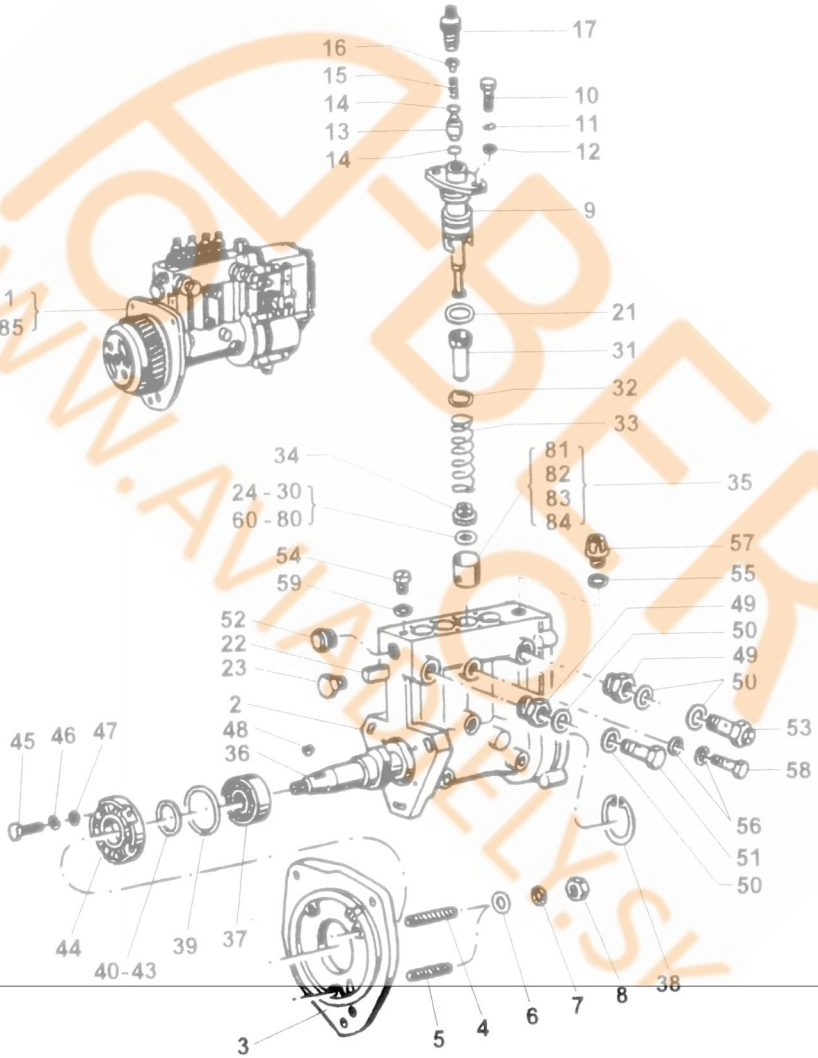

Typ podsk.	
A211/A311	

Poz	Oje č
36	360-
37	960-
38	992-
39	933-
40	753-
41	753-
42	753-
43	753-
44	360
45	973
46	991
47	754
48	985
49	754
50	933
51	754
52	754
53	362
54	754
55	933
56	933
57	39
58	39
59	93
60	75
61	75
62	75
63	75
64	75
65	75
66	75
67	75

BER
WWW.AVIADELY.SK

22.01.0

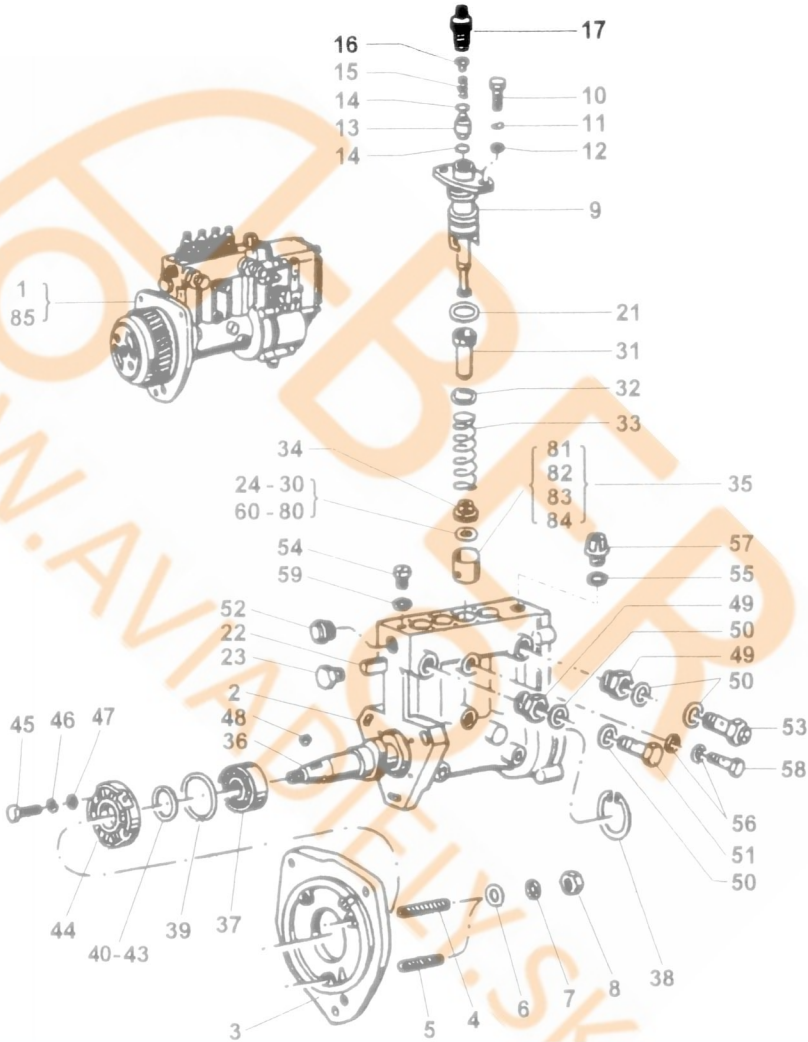

BERR
WWW.AVIADIELY.SK

NÁHRADNÍ DÍLY
AVIA

22.01.1

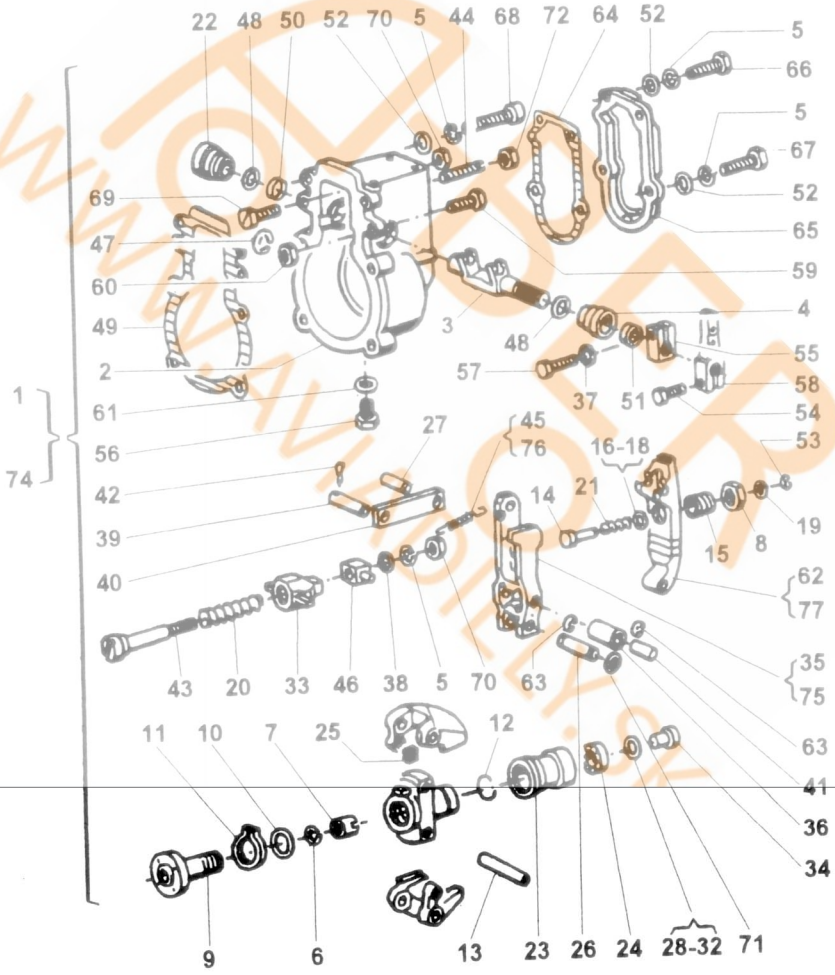

www.avi-oldtimer.sk

22.01.1

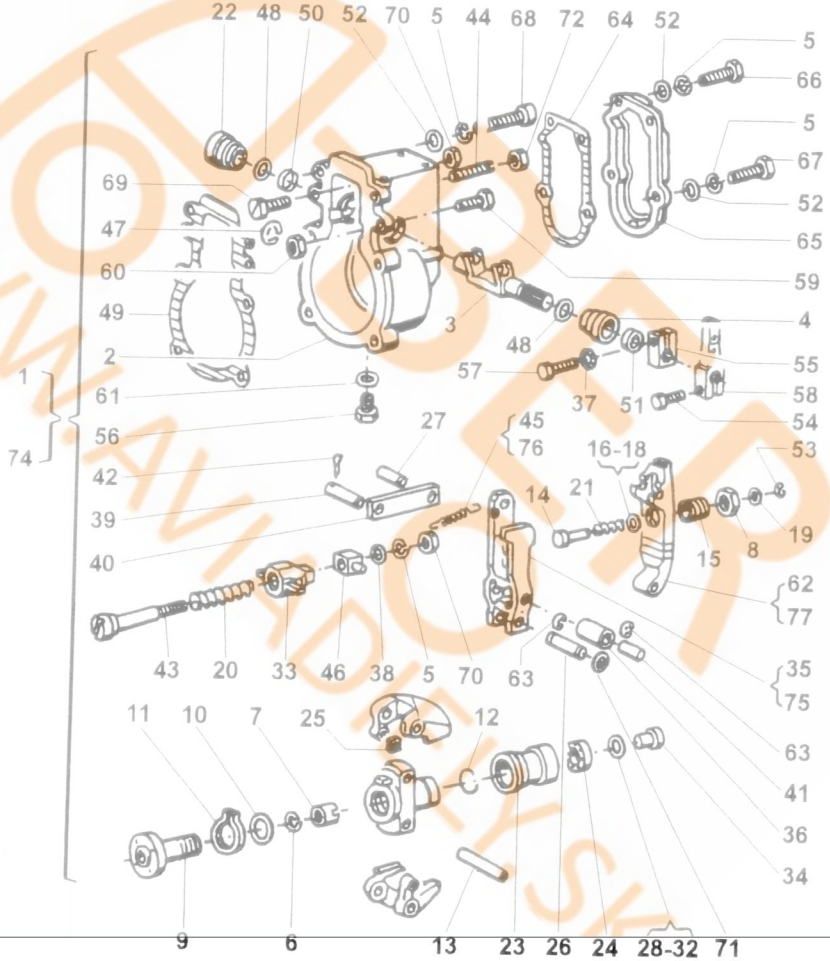

NÁHRADNÍ DÍLY
AVIA

22.01.1

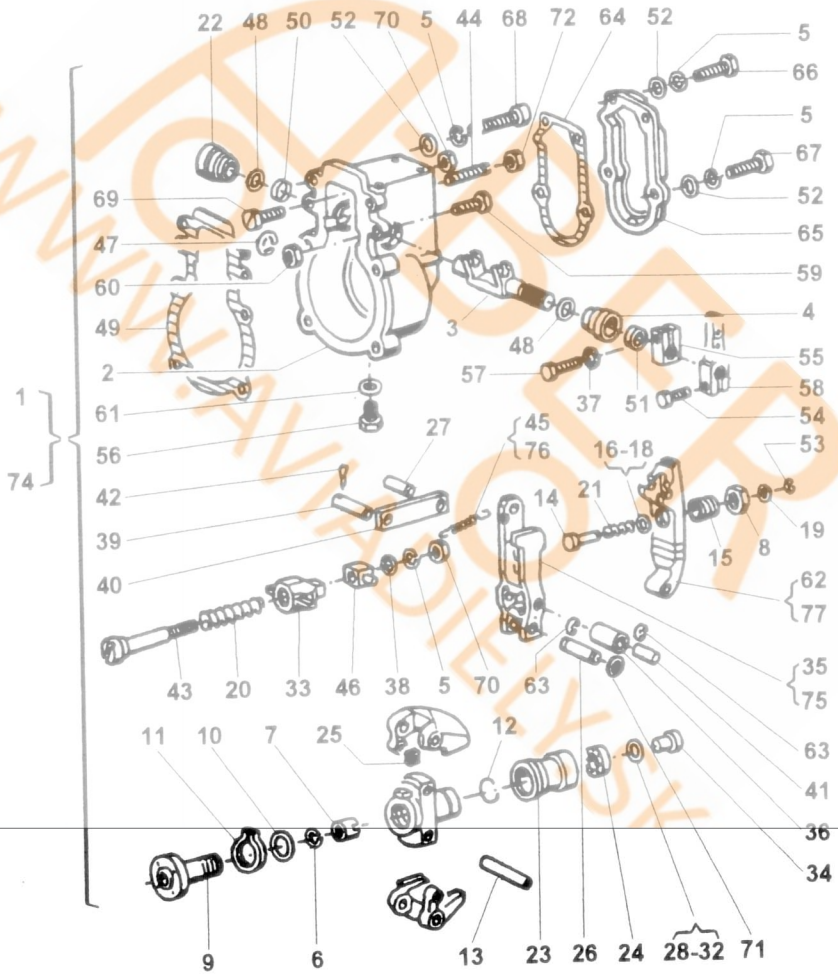

WWW.AVIADILY.SK

22.01.2

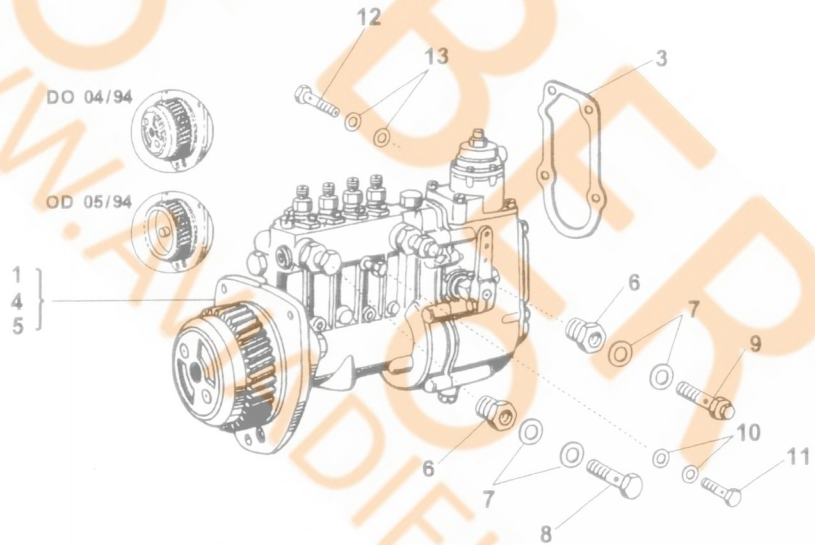

BER
WWW.AUTODIELY.SK

NÁHRADNÍ DÍLY
AVIA

22.01.3

-712-

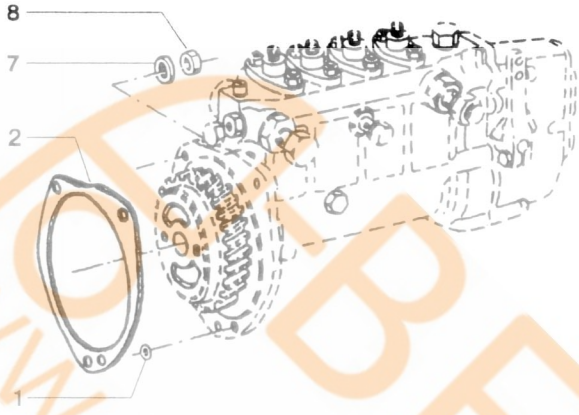

-407-

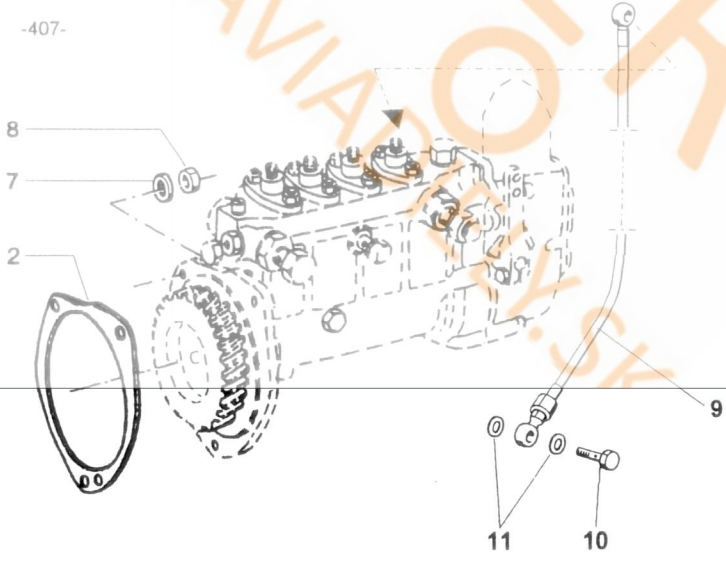

TIBER
WWW.AVIADIELY.SK

22.05.0

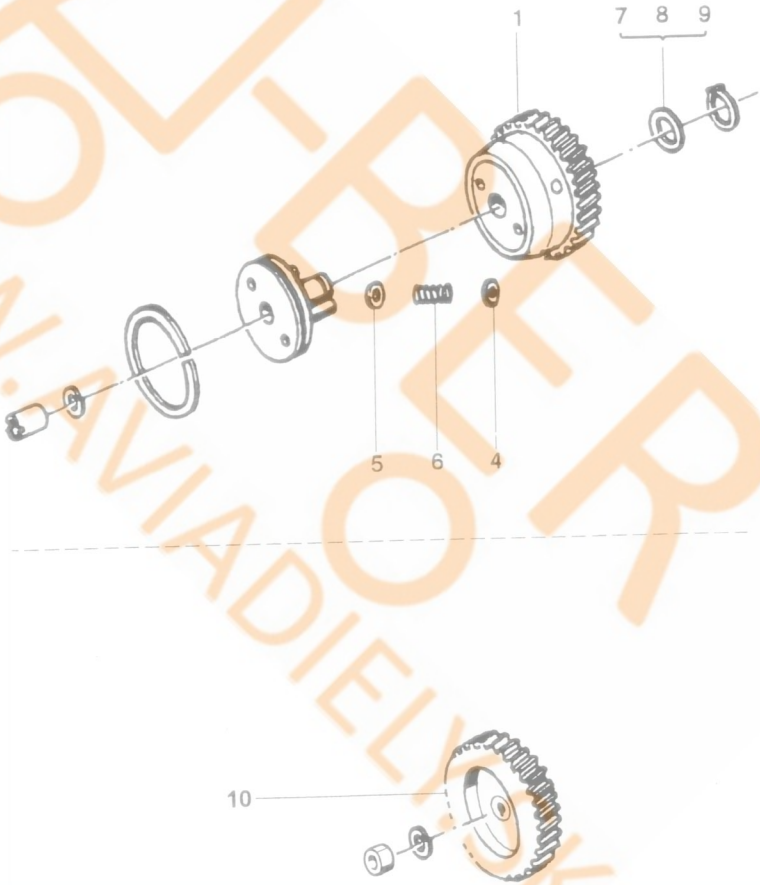

D-PER
WWW.AVIADIELY.SK

NÁHRADNÍ DÍLY AVIA	A21T,A31T poz.1 - do 0494, poz.10 - od 0594

22.10.0

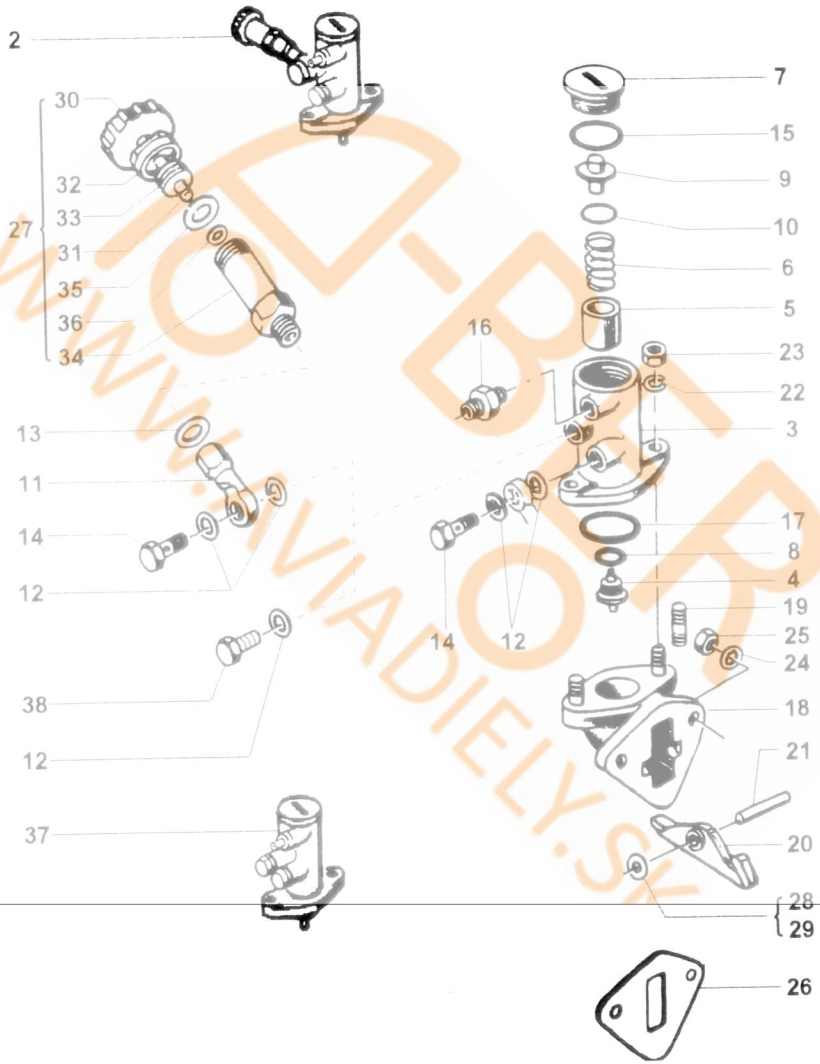

www.AVIADIELY.SK

22.10.0

DEBRO
WWW.AVIADIELY.SK

23.01.0

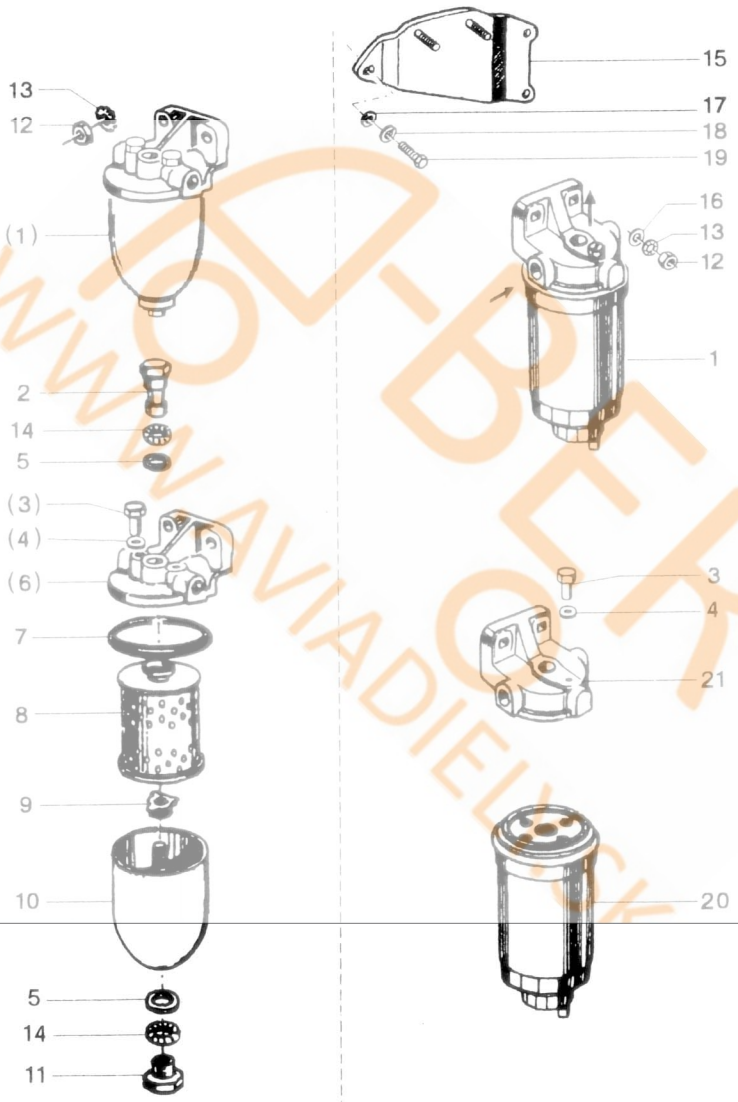

OBER
WWW.AVIADIELY.SK

23.02.0

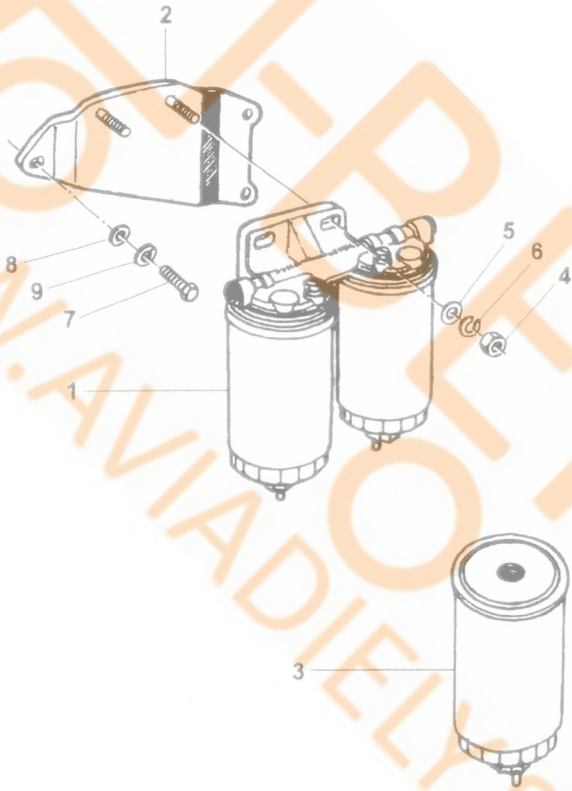

PEPER
WWW.AVIADIELY.SK

23.15.0

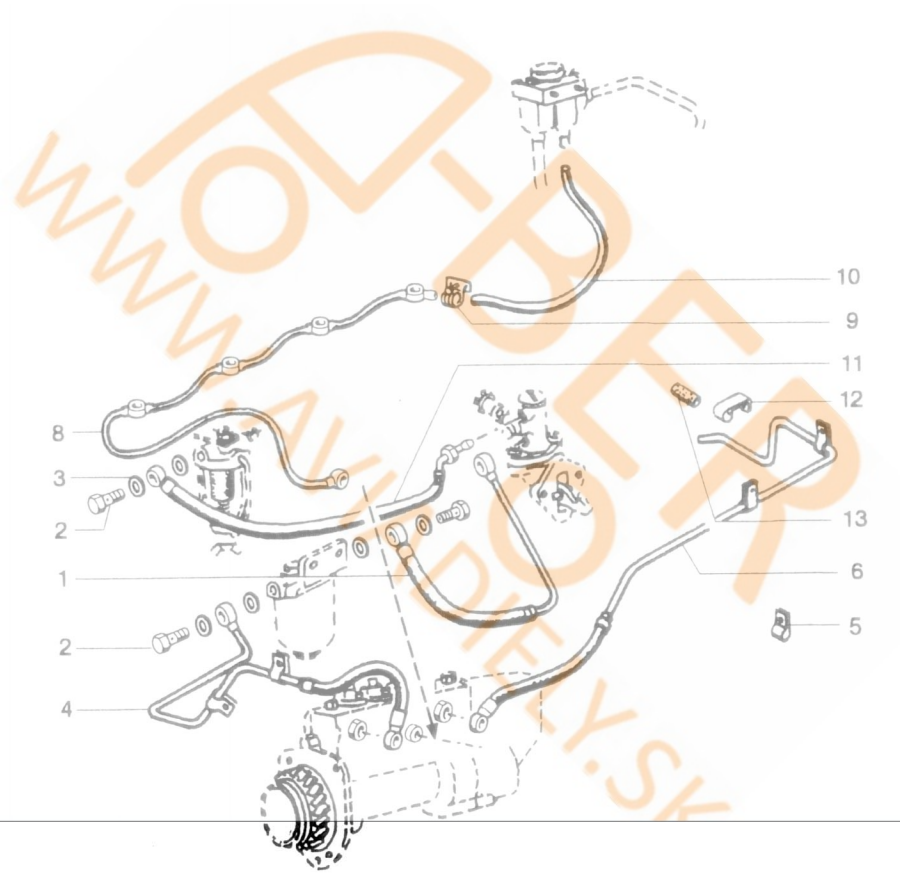

D-BER
www.AVIADIELY.SK

23.16.0

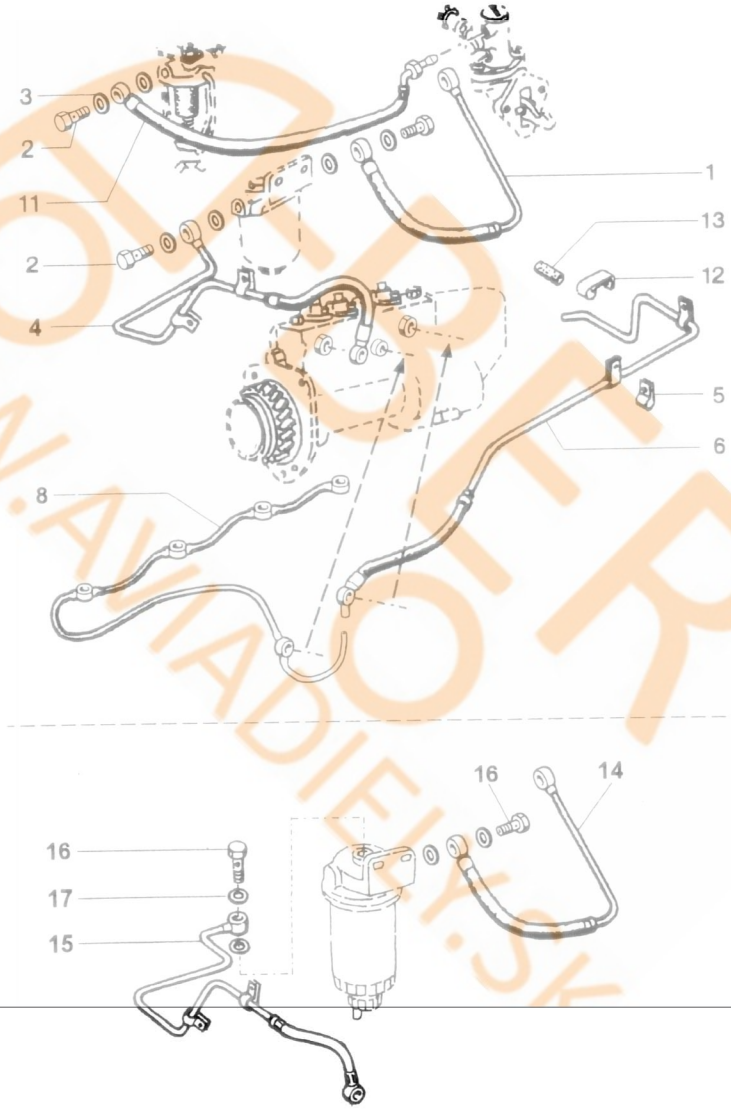

PEPER
WWW.AVIADIELY.SK

NÁHRADNÍ DÍLY
AVIA

23.16.1

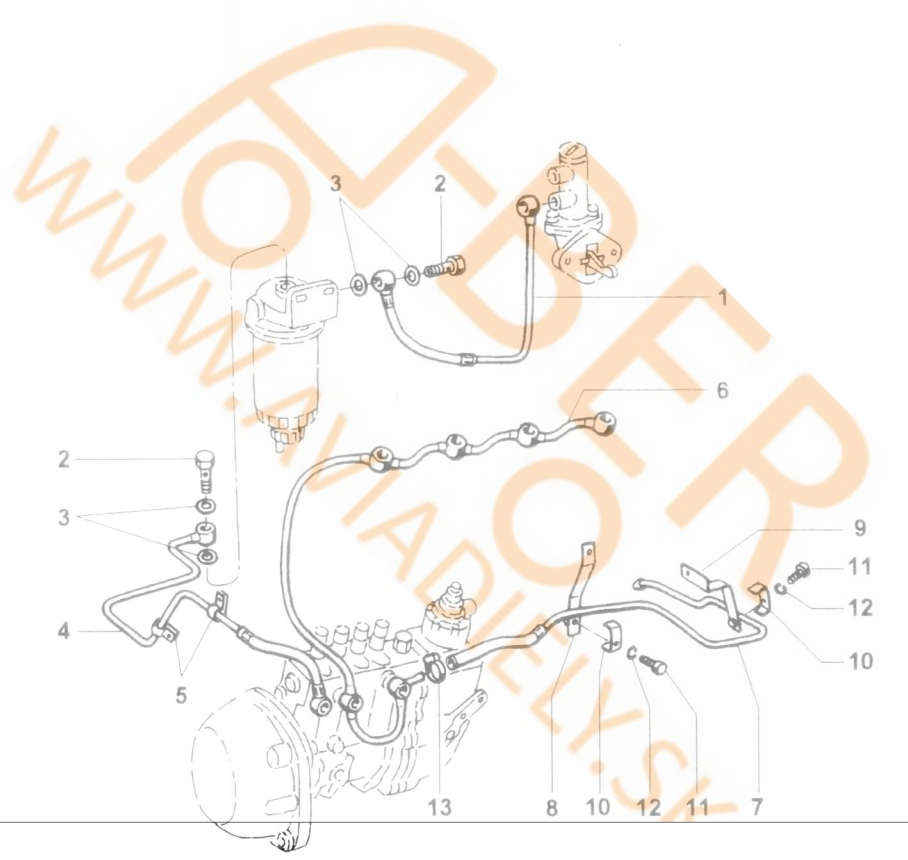

PEDER
WWW.AVIADILY.SK

23.17.0

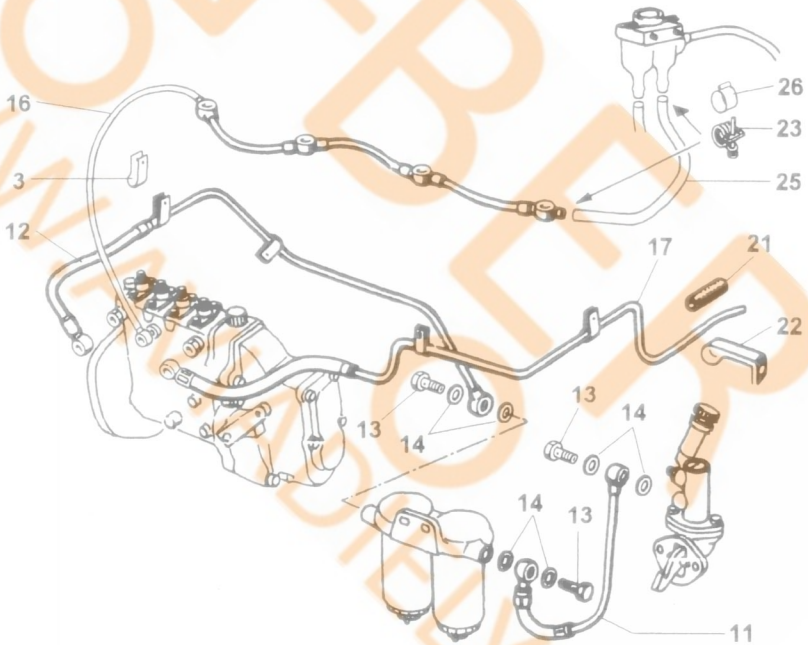

D-BERR
WWW.NAHRADNIDILY.SK

23.18.0

Typ podsk.	Ver.
A211/A311	-71

Poz	Ojednací číslo
03	360-066420
11	363-060111
12	363-060112
13	993-823114
14	933-831418
16	362-060116
16A	362-060135
17	362-060117
21	930-500913
22	360-562161
23	930-590014

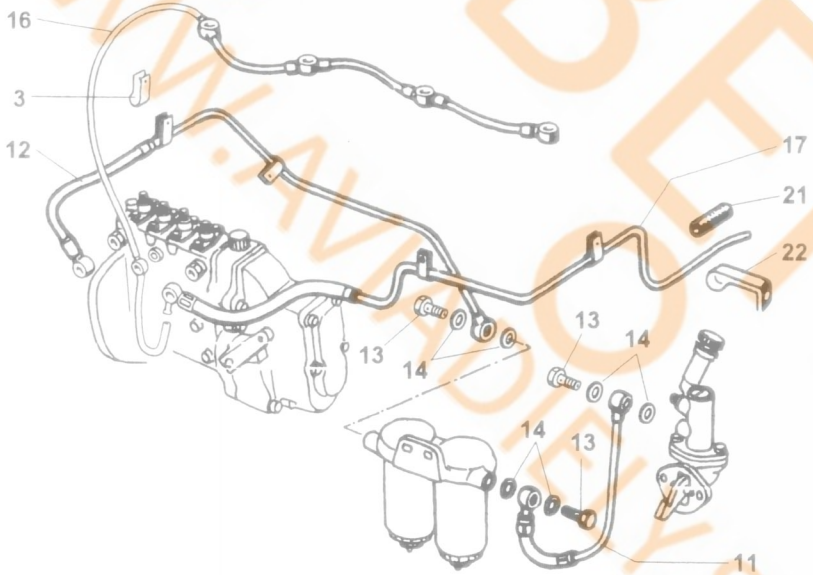

E-BER
www.AVADIELY.SK

NÁHRADNÍ DÍLY
AVIA

23.20.1

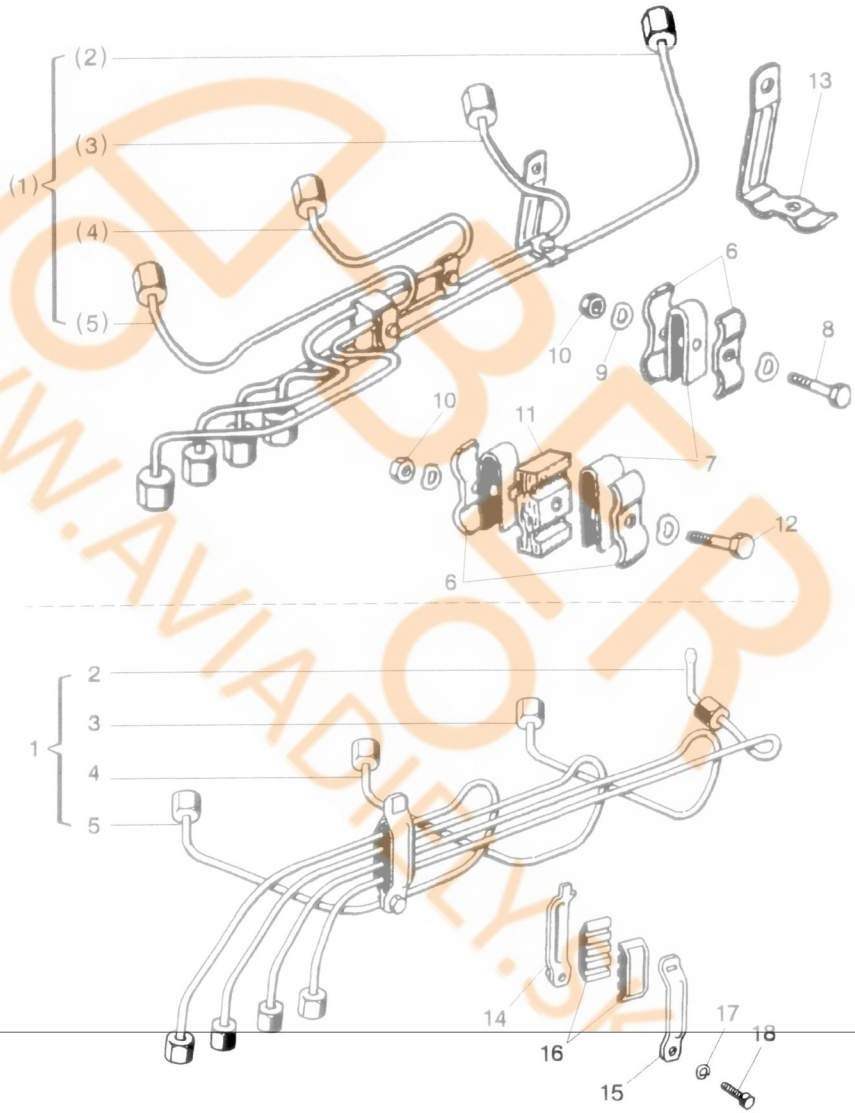

NÁHRADNÍ DÍLY AVIA	A21T,A31T - poz.1A, 2A, 3A, 4A, 5A, 14, 15, 16

BER WWW.AVIADILY.SK

24.02.0

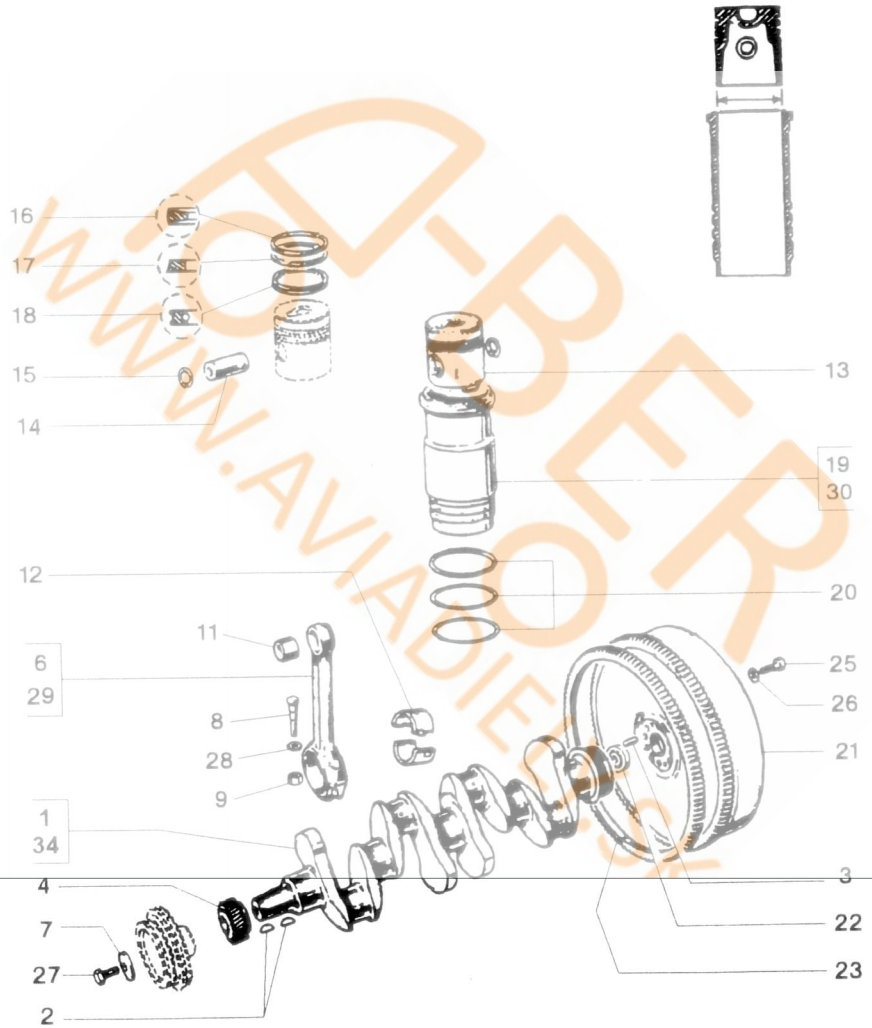

E-BER
www.aviadiely.sk

24.02.0

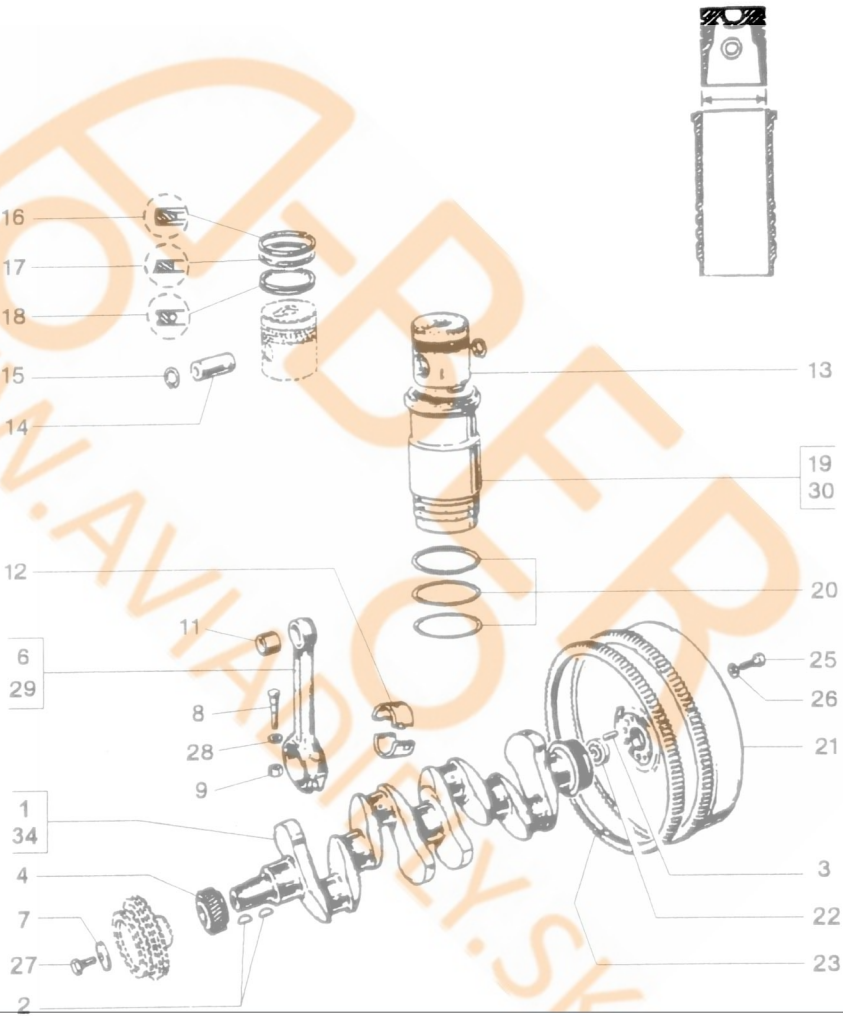

BEBER
WWW.AVIADIELY.SK

24.02.1

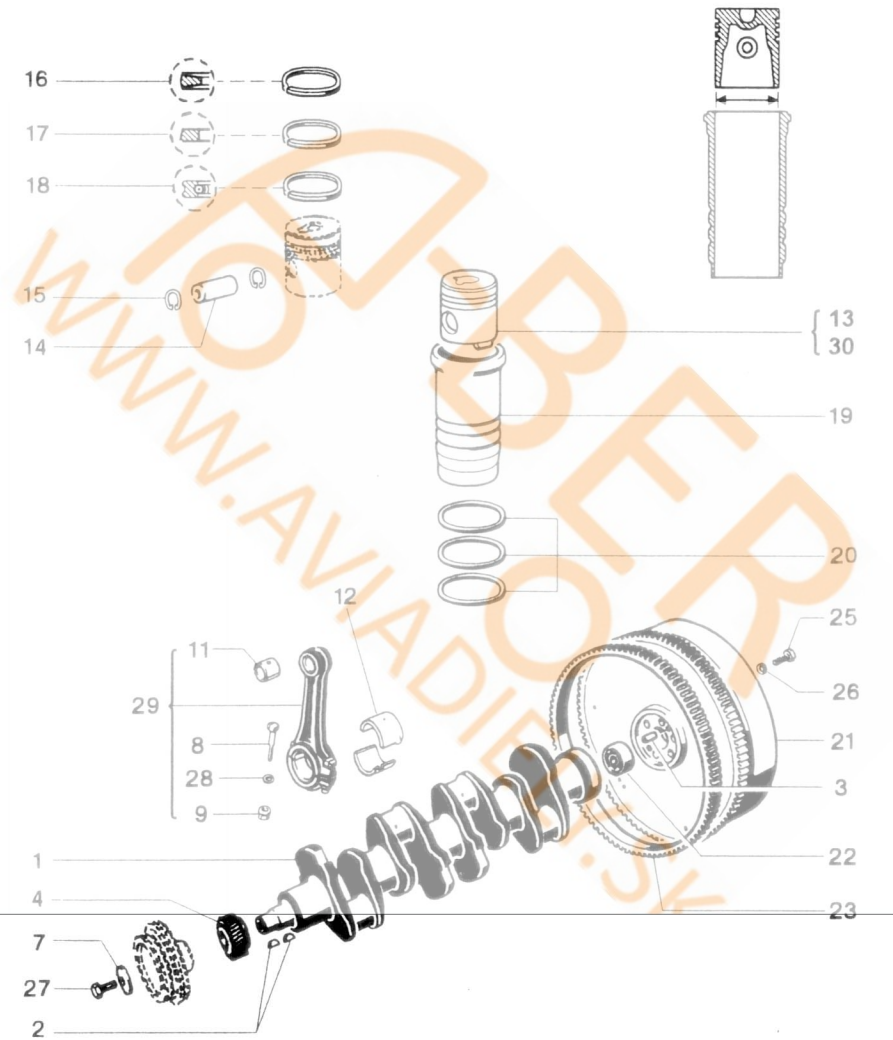

BERO
WWW.AVIADIELY.SK

NÁHRADNÍ DÍLY
AVIA

24.07.0

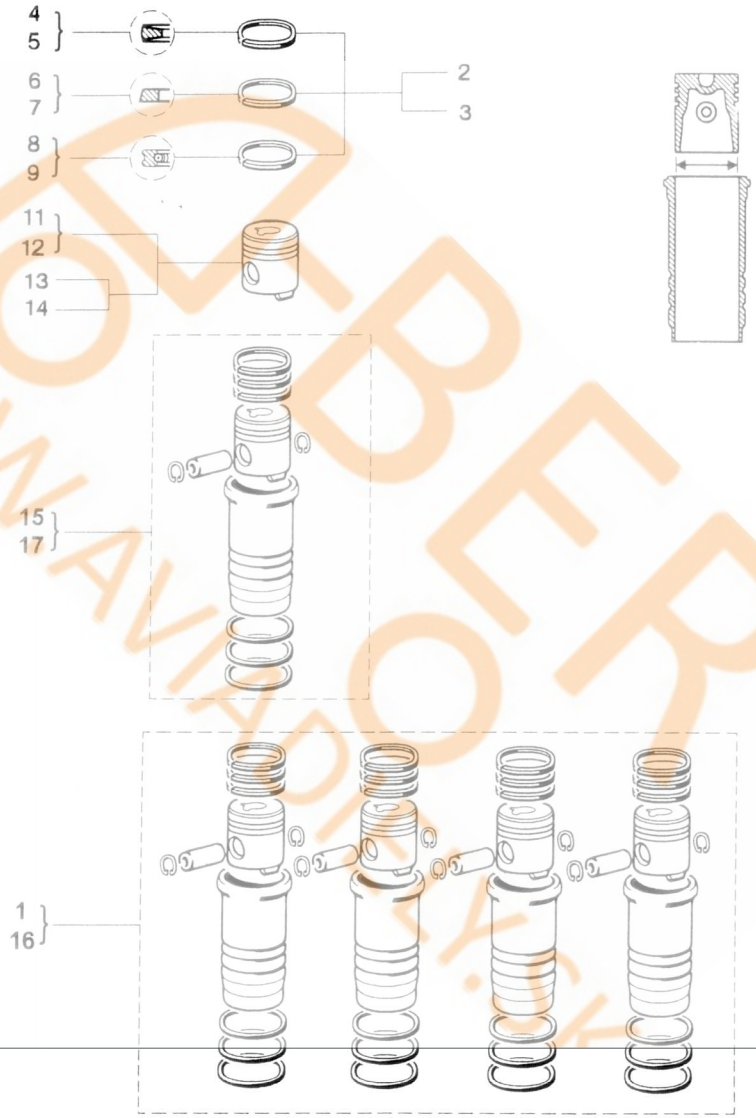

BEROUN
WWW.AVIADILY.CZ

NÁHRADNÍ DÍLY
AVIA

24.07.1

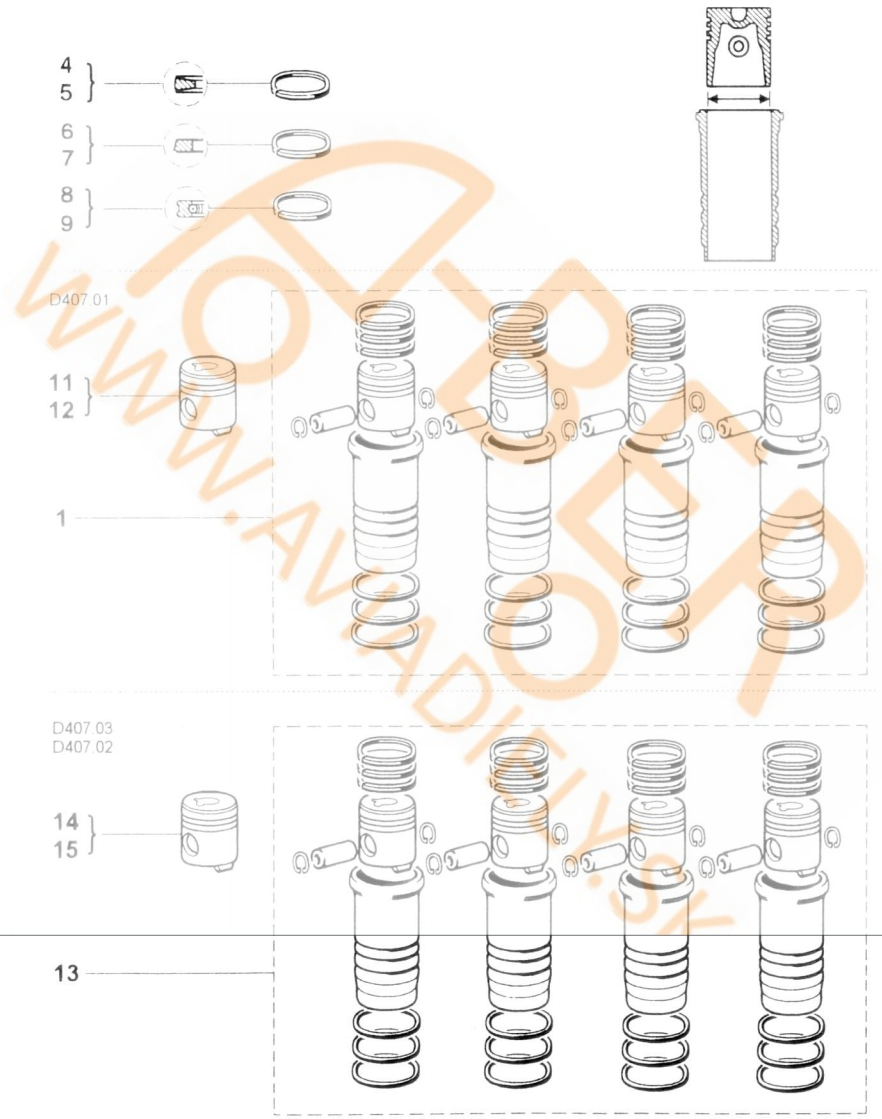

BEP
WWW.AVIADILY.SK

24.10.0

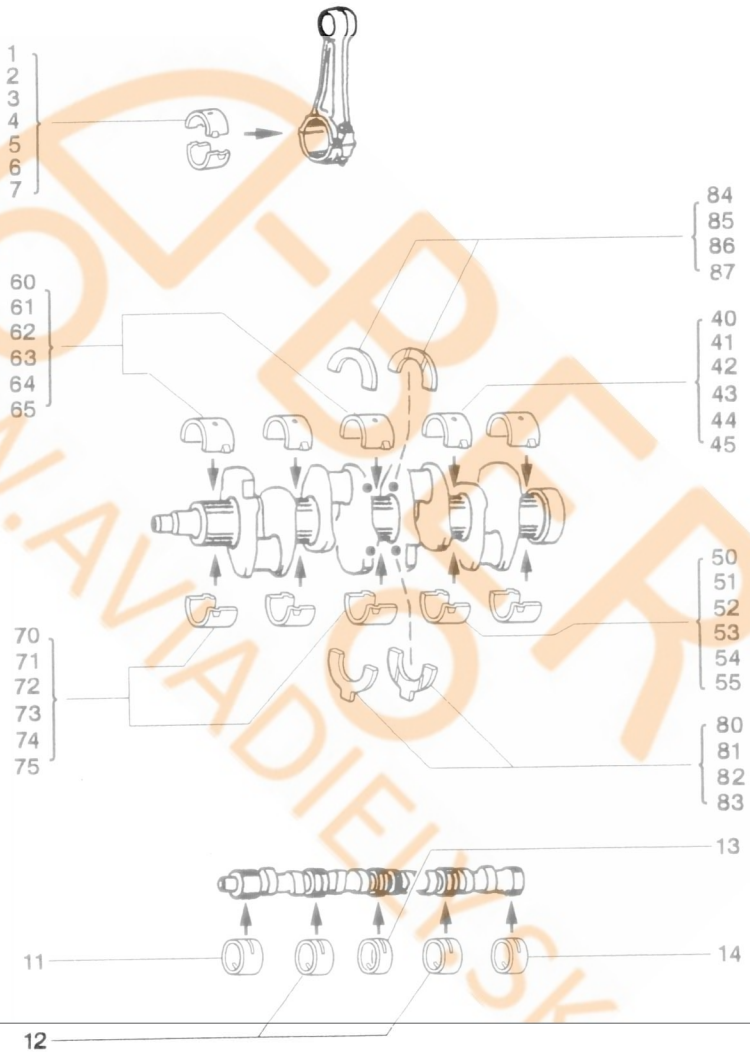

PER
WWW.AVIADIELY.SK

24.10.0

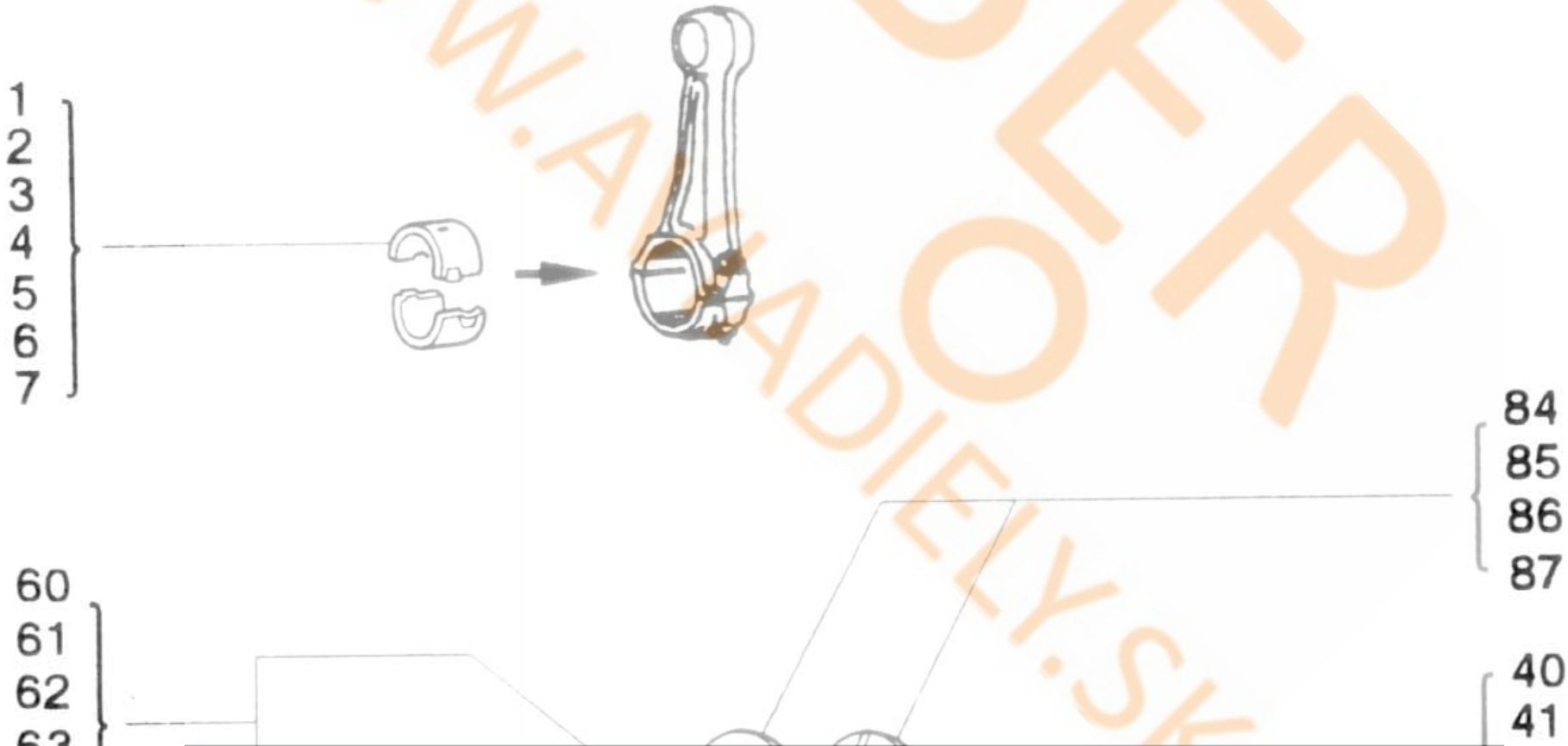

BER
WWW.AUTADIELY.SK

24.20.0

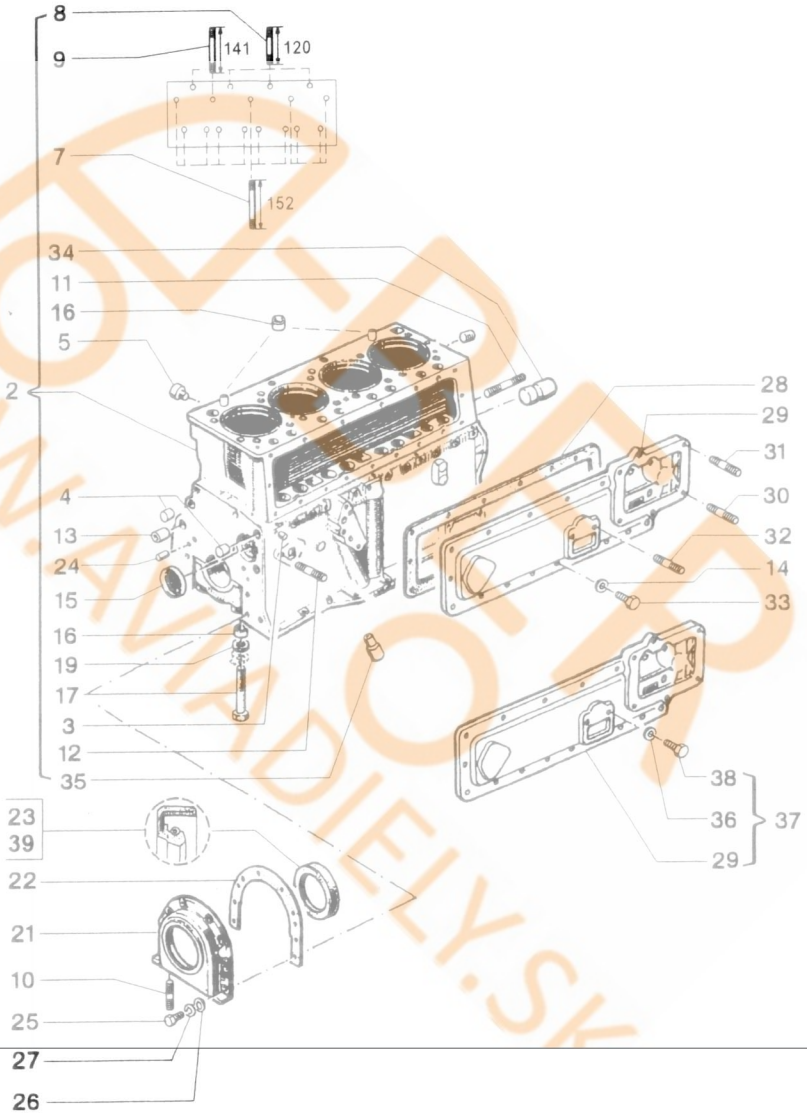

DEPOR
WWW.AVIADIELY.SK

24.20.0

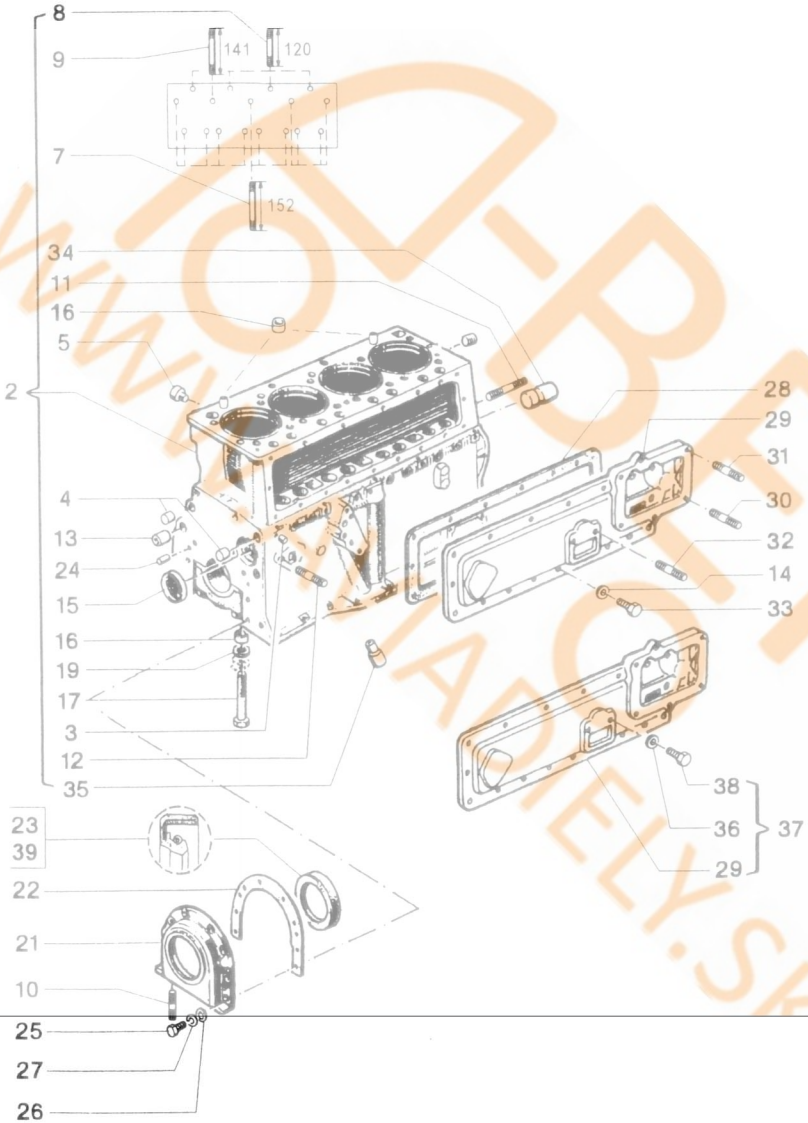

Typ podsk.	Verze pod
A211/A311	-712-

Poz	Ojednací číslo	
35	360-044712	Tr
36	933-831014	Kr
37	361-022083	Ví
38	974-390012	Šr
39	959-110513	tě

NÁHRADNÍ DÍLY
AVIA

TOBER
www.NAHRADNIDILY.SK

24.21.0

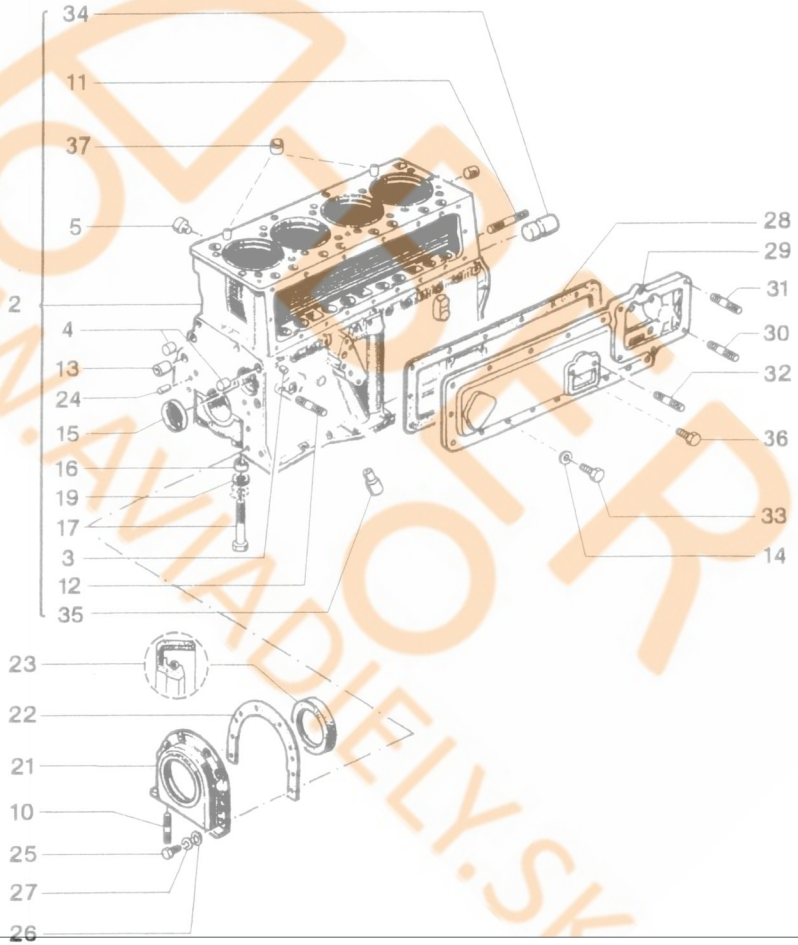

PEPOR
WWW.AVIADIELY.SK

NÁHRADNÍ DÍLY
AVIA

24.30.0

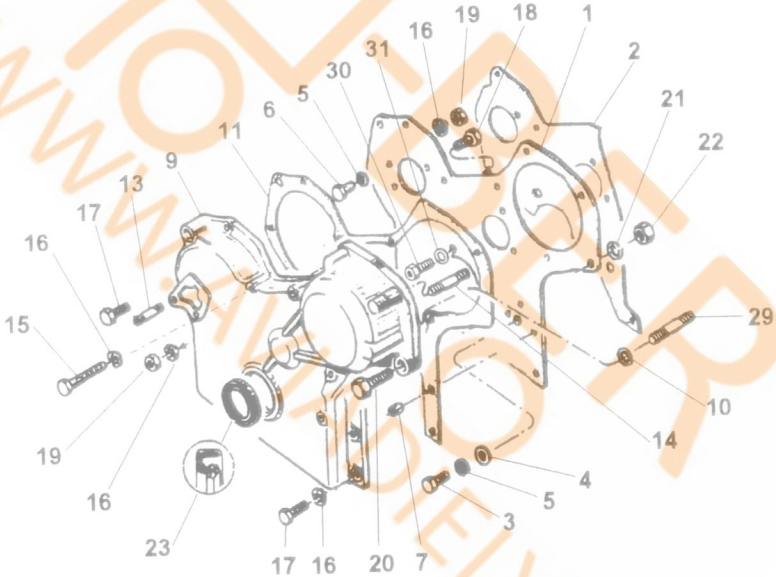

PETR
www.AVIADIELY.SK

24.40.0

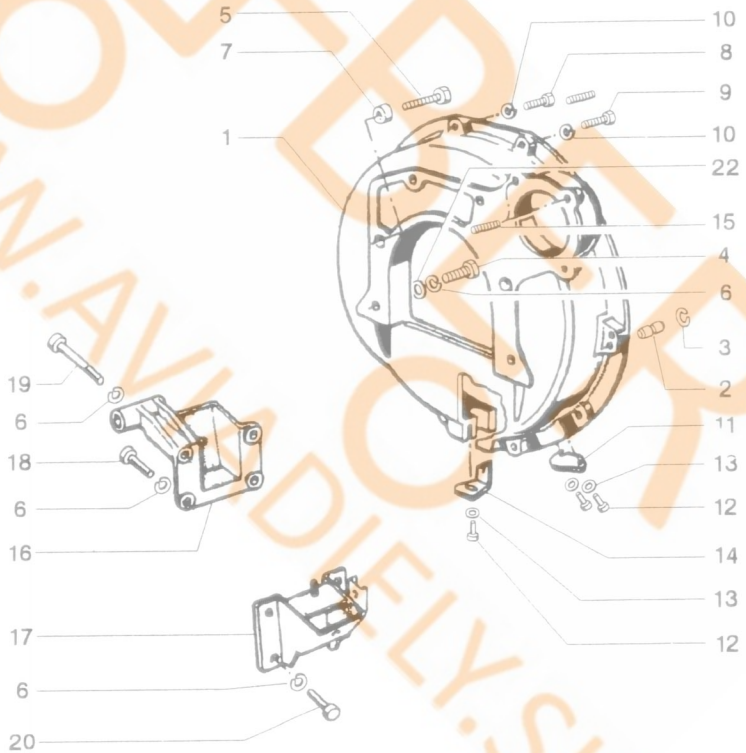

PEER
WWW.AVIADILY.SK

NÁHRADNÍ DÍLY AVIA	A21T,A31T - poz.12A, 14A, 17A

24.50.0

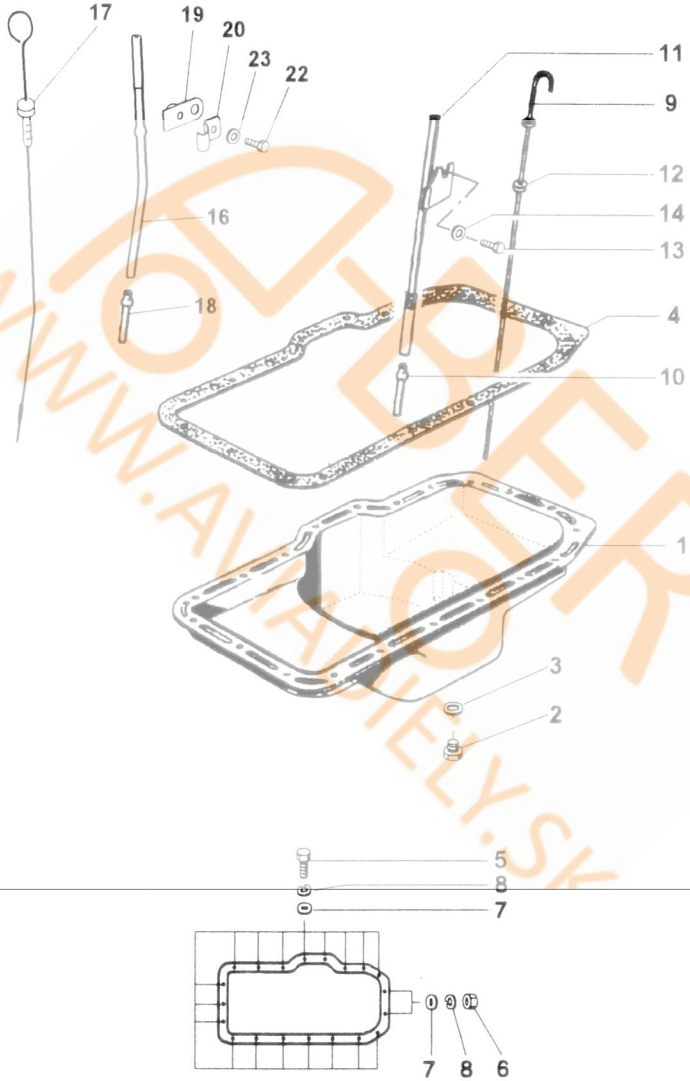

BER
WWW.AVIADIELY.SK

NÁHRADNÍ DÍLY
AVIA

A21T,A31T - poz.16, 17, 18, 19, 20

25.05.0

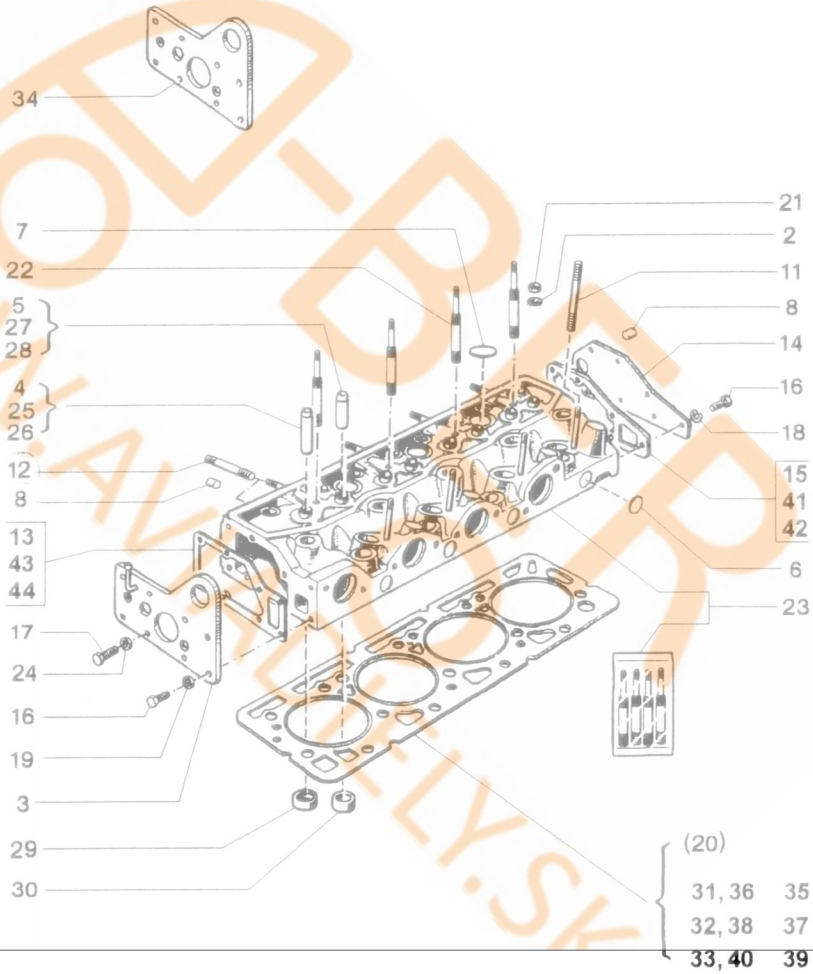

D-PER
WWW.AVIADELY.SK

25.05.0

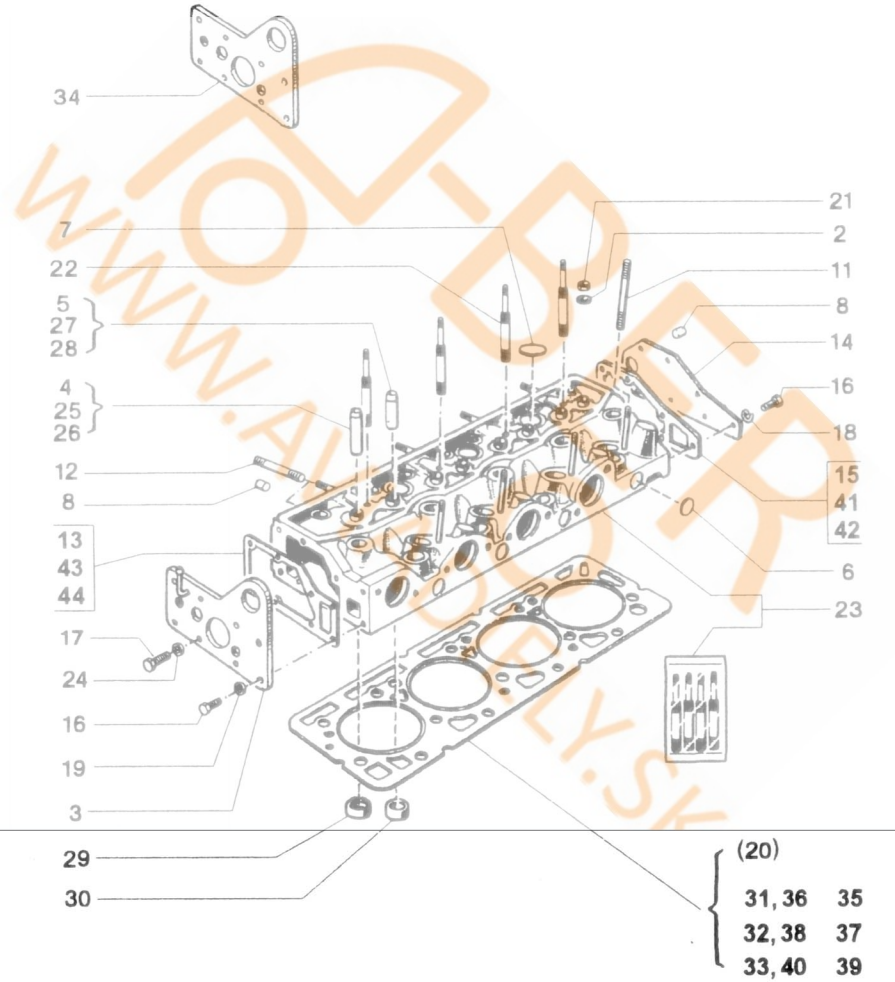

BER
WWW.AUTODELY.SK

25.05.1

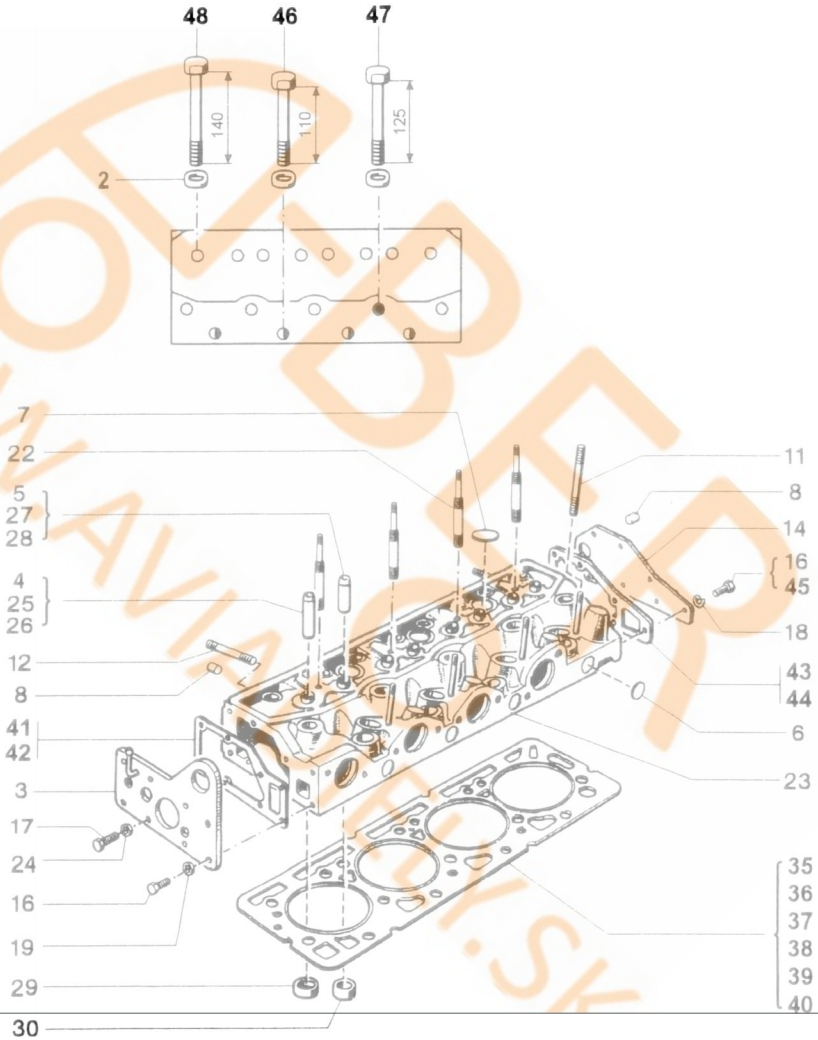

WWW.AVIA-DIELY.SK

25.05.1

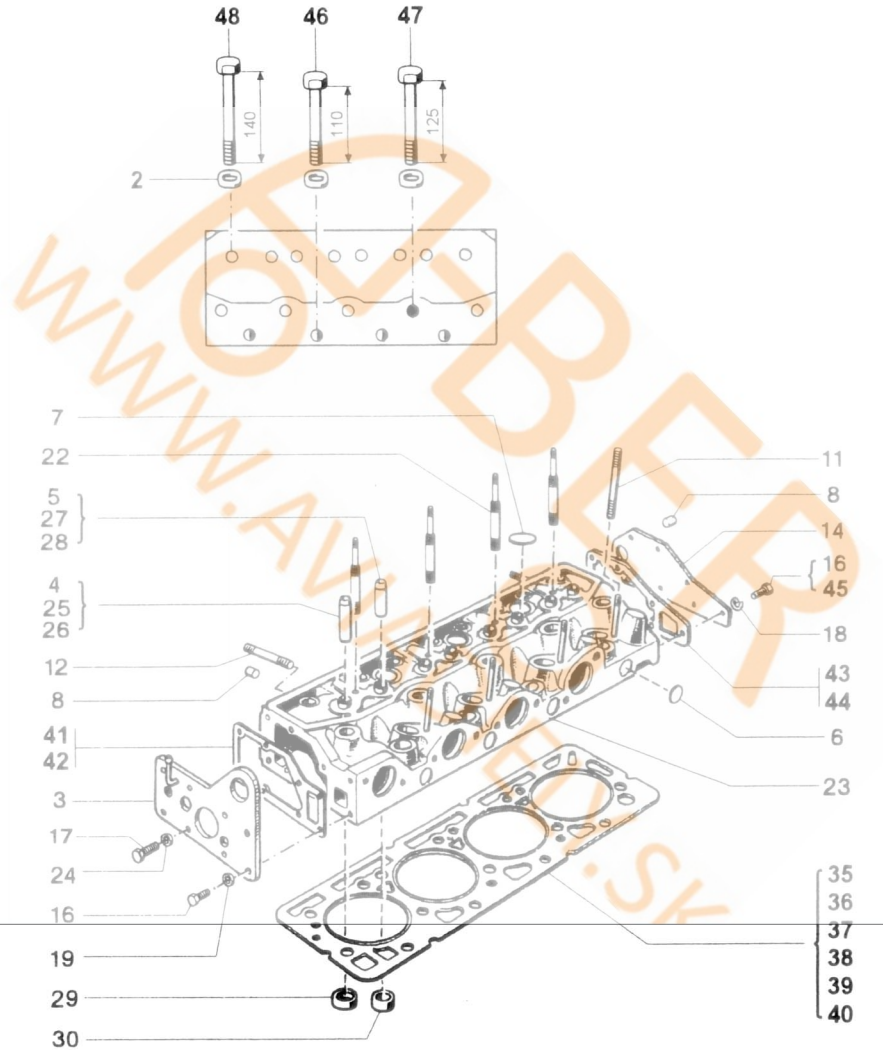

FOBER
WWW.AVIAPARTS.SK

25.10.0

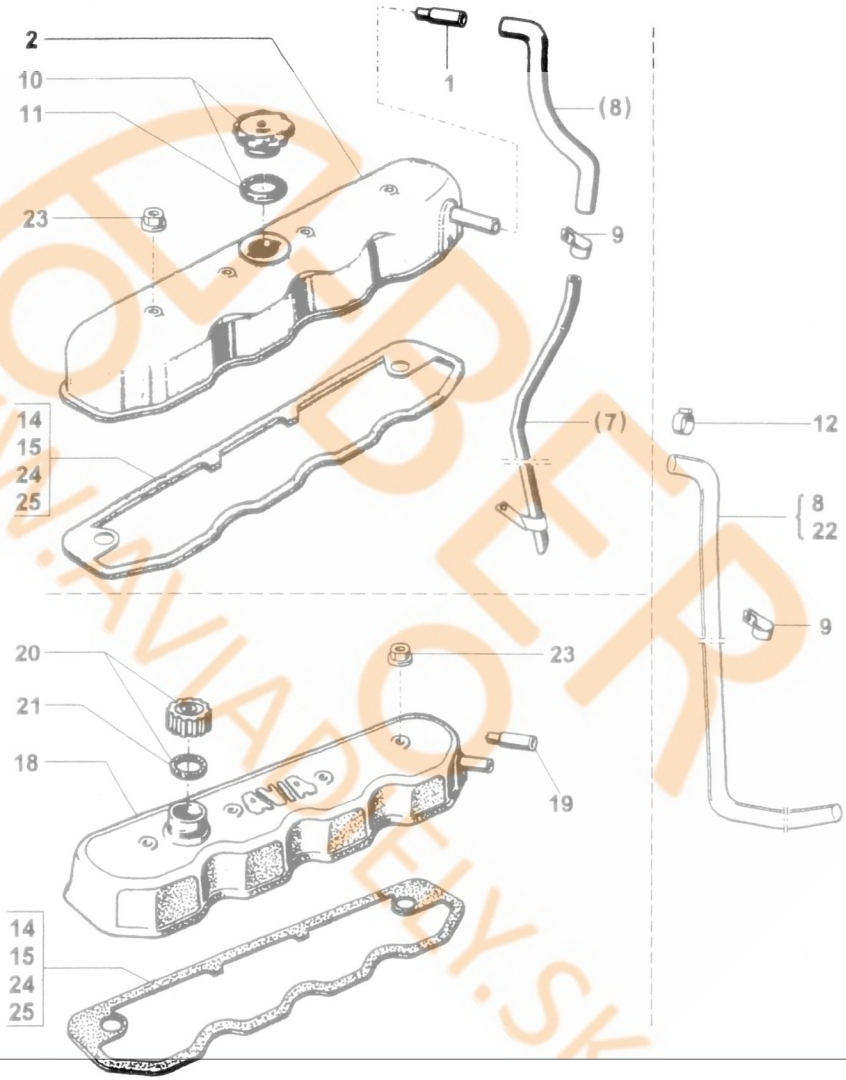

DEBER
www.AVIADIELY.SK

NÁHRADNÍ DÍLY AVIA	A21T,A31T - poz.18, 19, 20, 21, 22

25.30.0

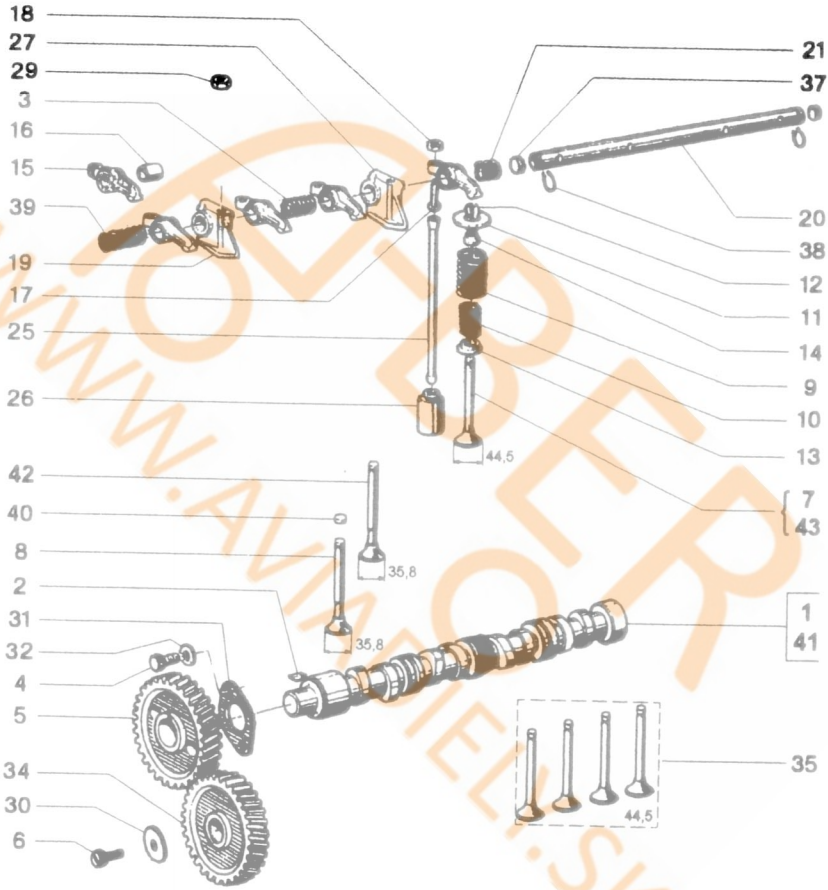

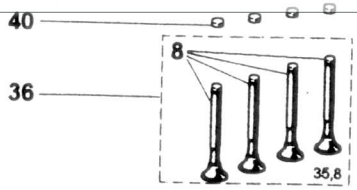

NÁHRADNÍ DÍLY
AVIA

A21T,A31T - poz.43

BER
www.avia-diely.sk

25.30.0

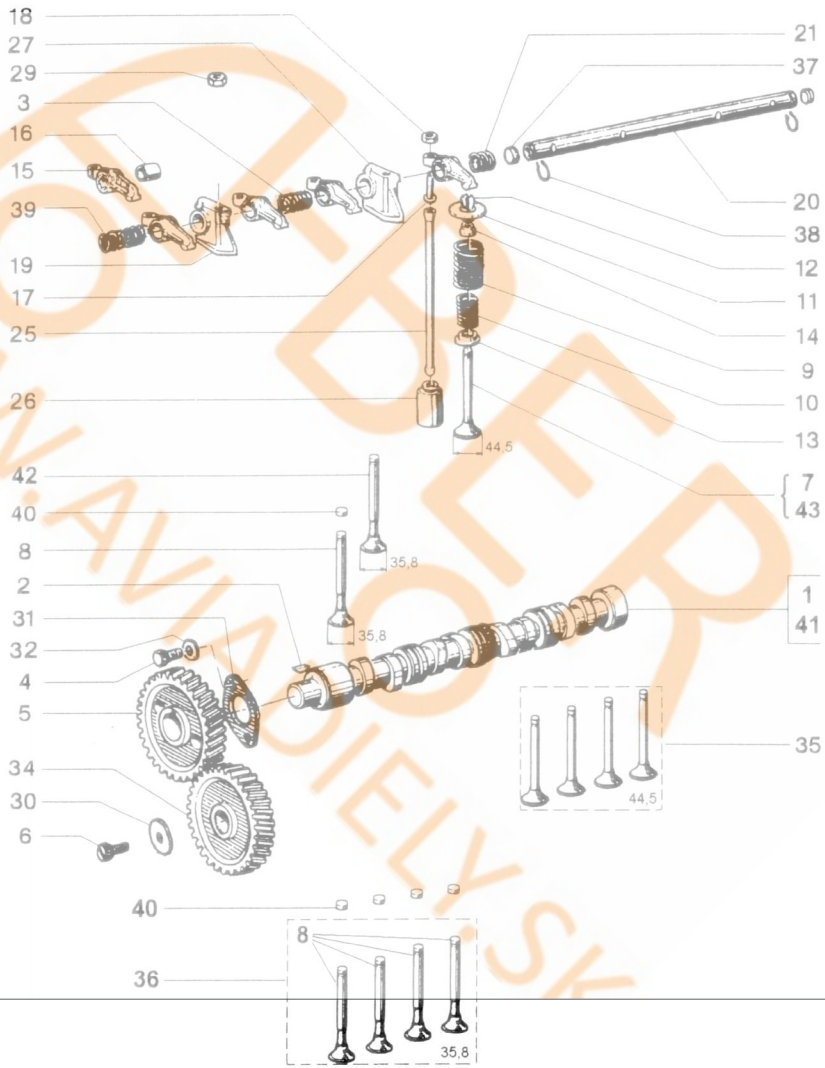

BER
WWW.AVIADIELY.SK

NÁHRADNÍ DÍLY
AVIA

A21T,A31T - poz.43

25.50.0

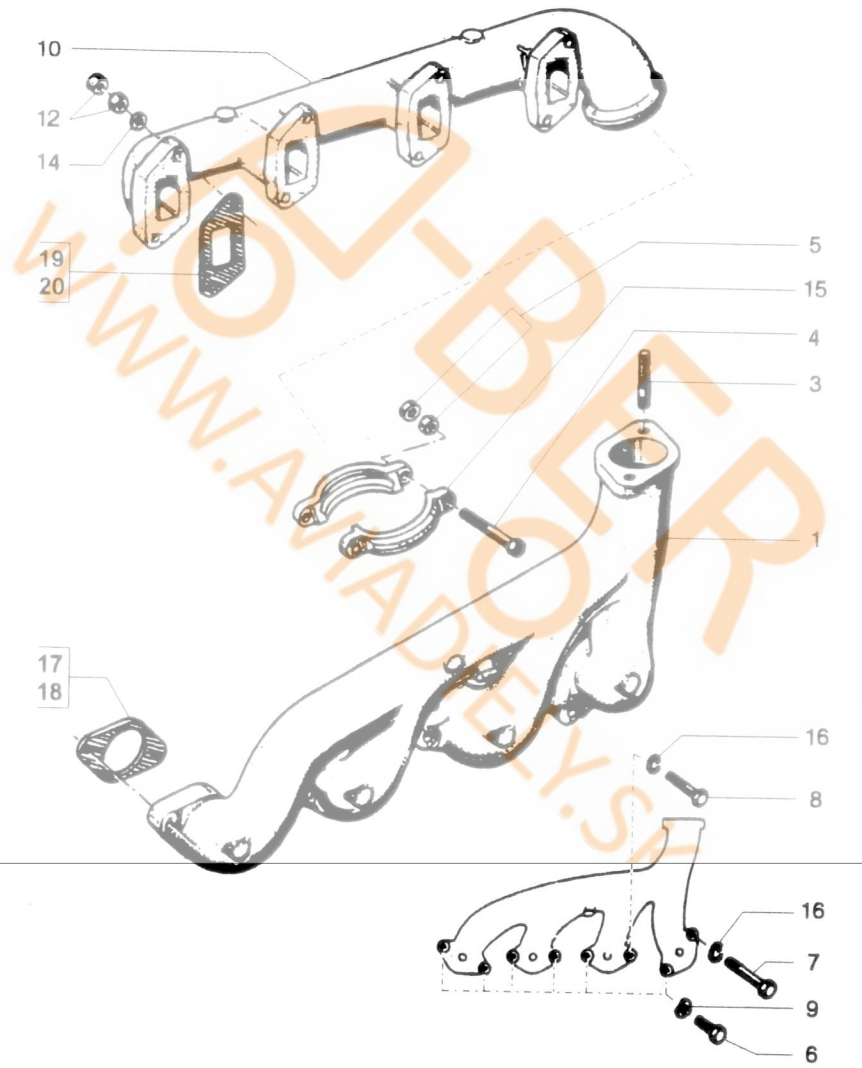

WWW.AVIADEPY.SK

NÁHRADNÍ DÍLY
AVIA

25.50.1

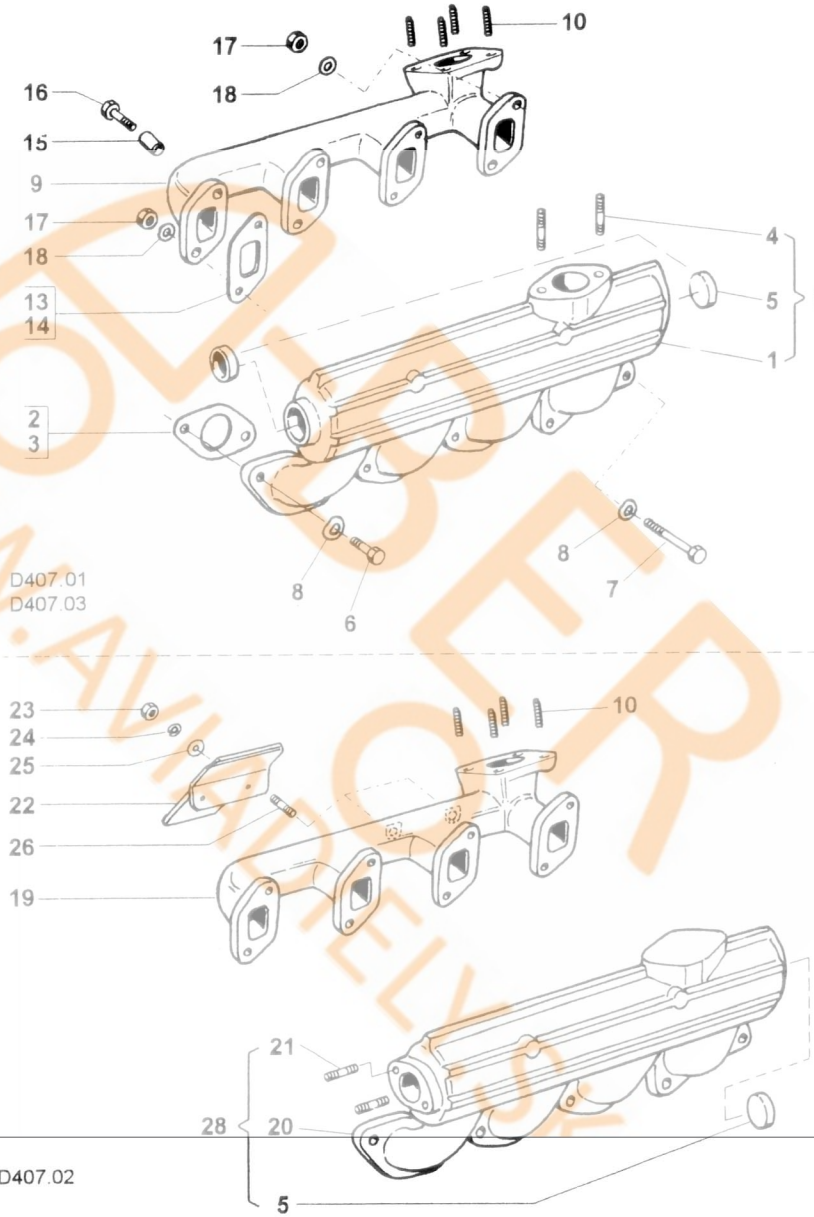

NÁHRADNÍ DÍLY
AVIA

BER
WWW.AVIADELY.SK

25.52.0

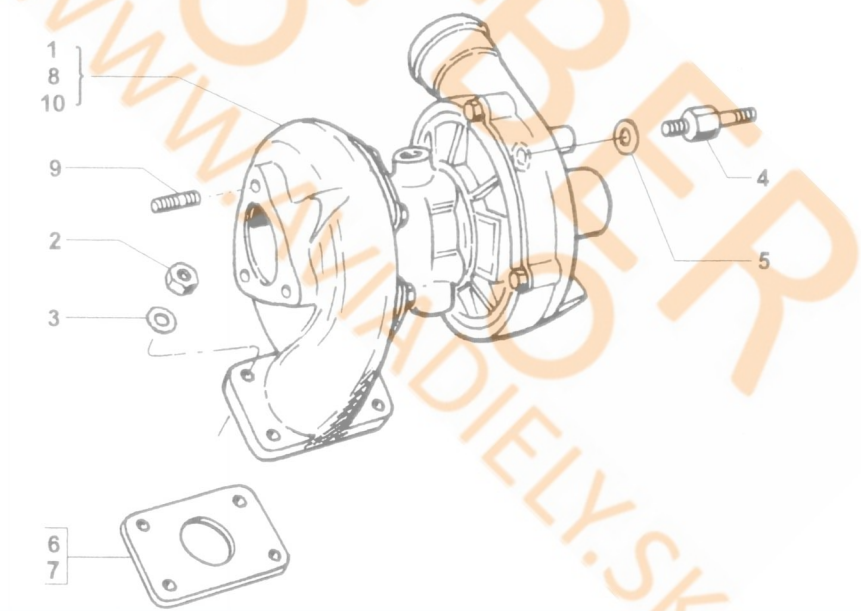

D-BER
www.AVIADIELY.SK

25.60.0

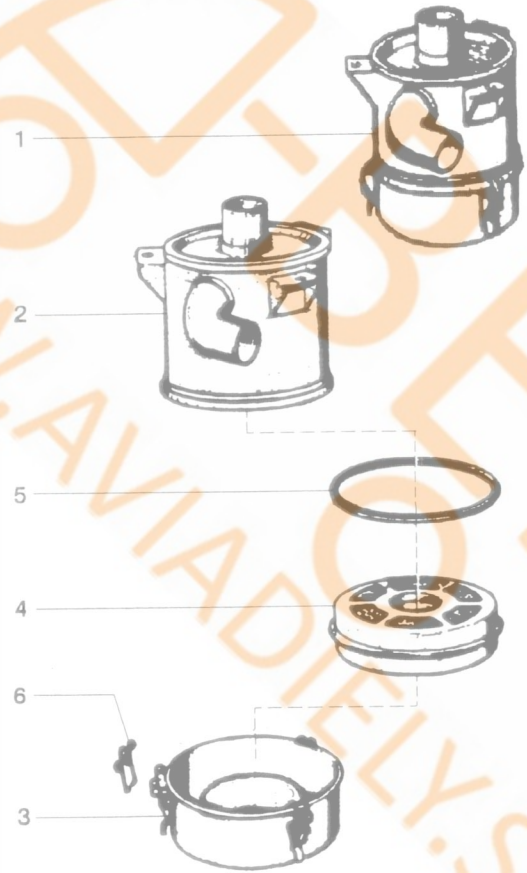

WWW.AVIADIELY.SK

25.62.1

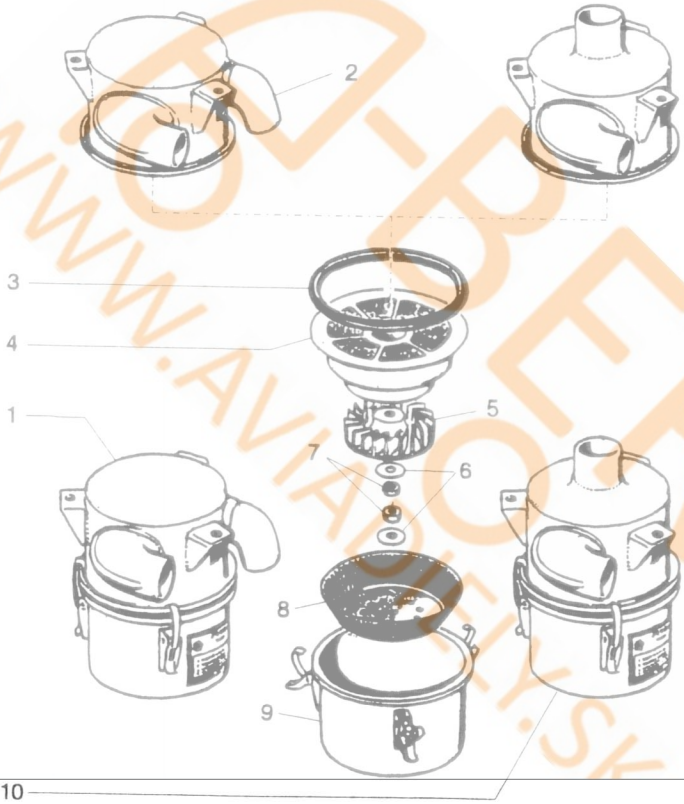

BERGER
WWW.AVIADIELY.SK

25.63.0

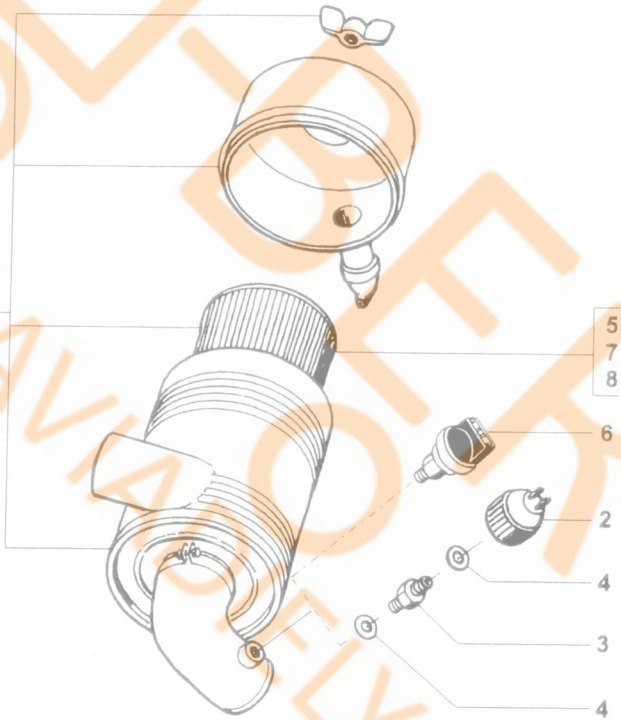

BER
WWW.AVIADELY.SK

NÁHRADNÍ DÍLY
AVIA

25.70.0

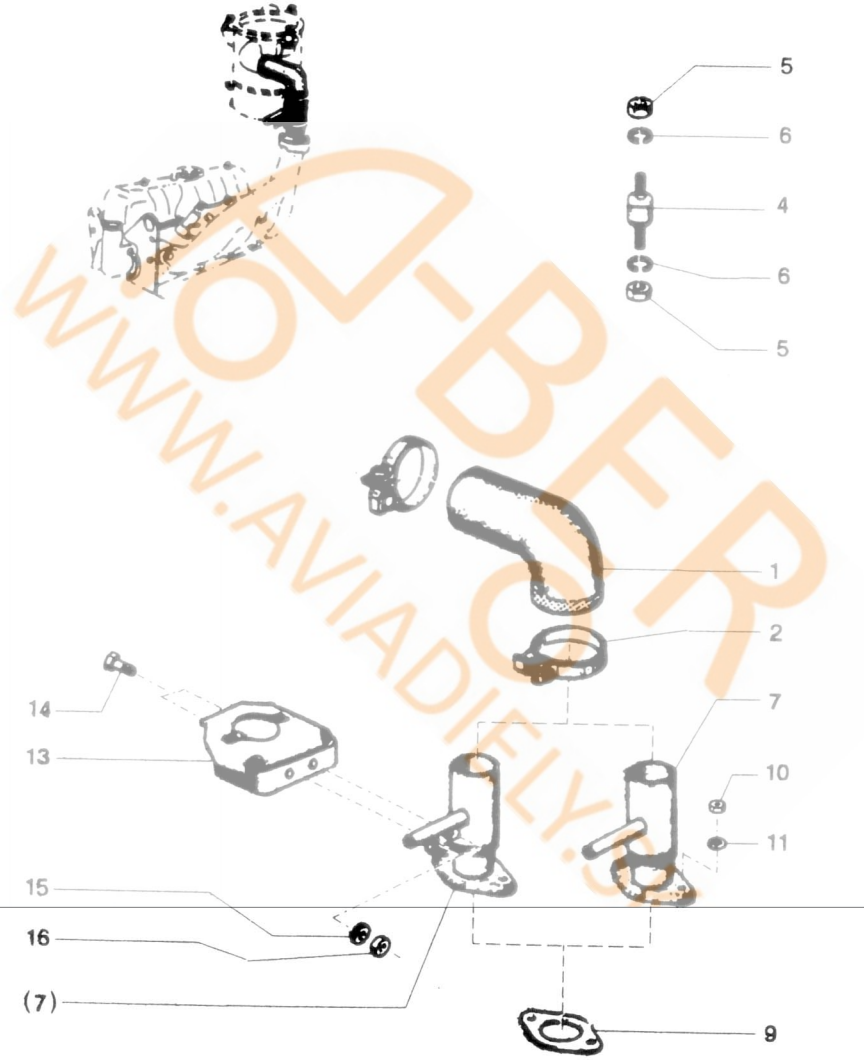

BER
WWW.AVIADILY.CZ

NÁHRADNÍ DÍLY
AVIA

25.71.0

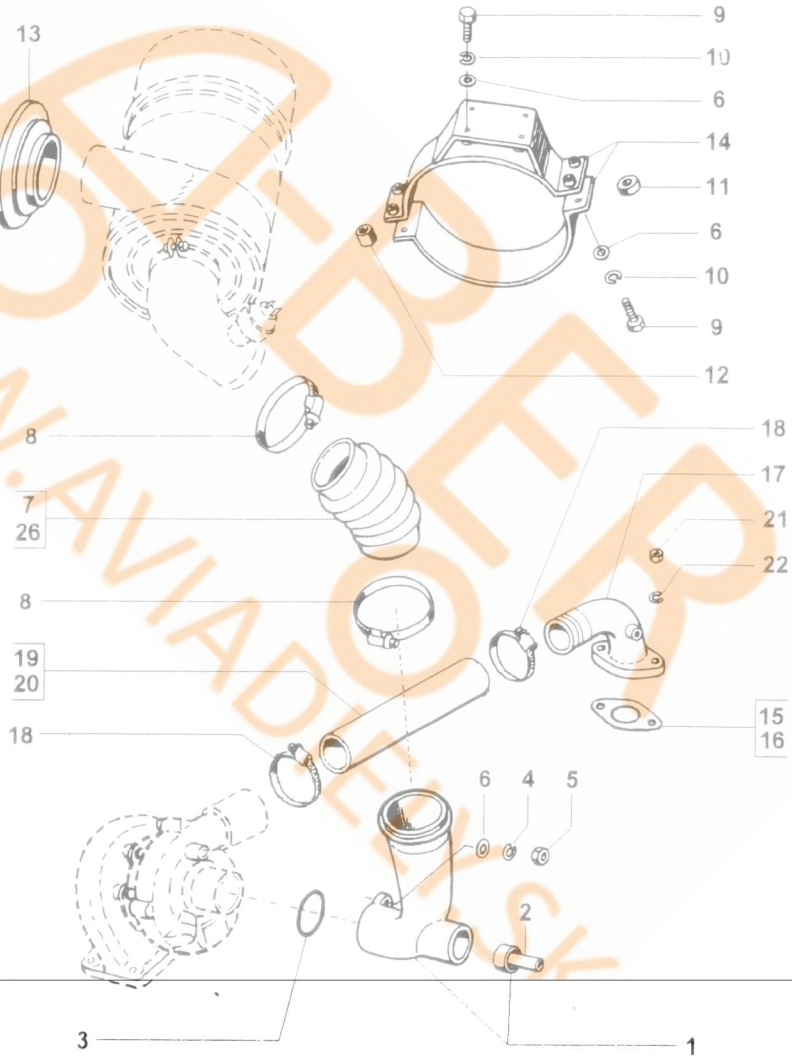

BERO
WWW.AVIADIELY.SK

NÁHRADNÍ DÍLY
AVIA

25.72.0

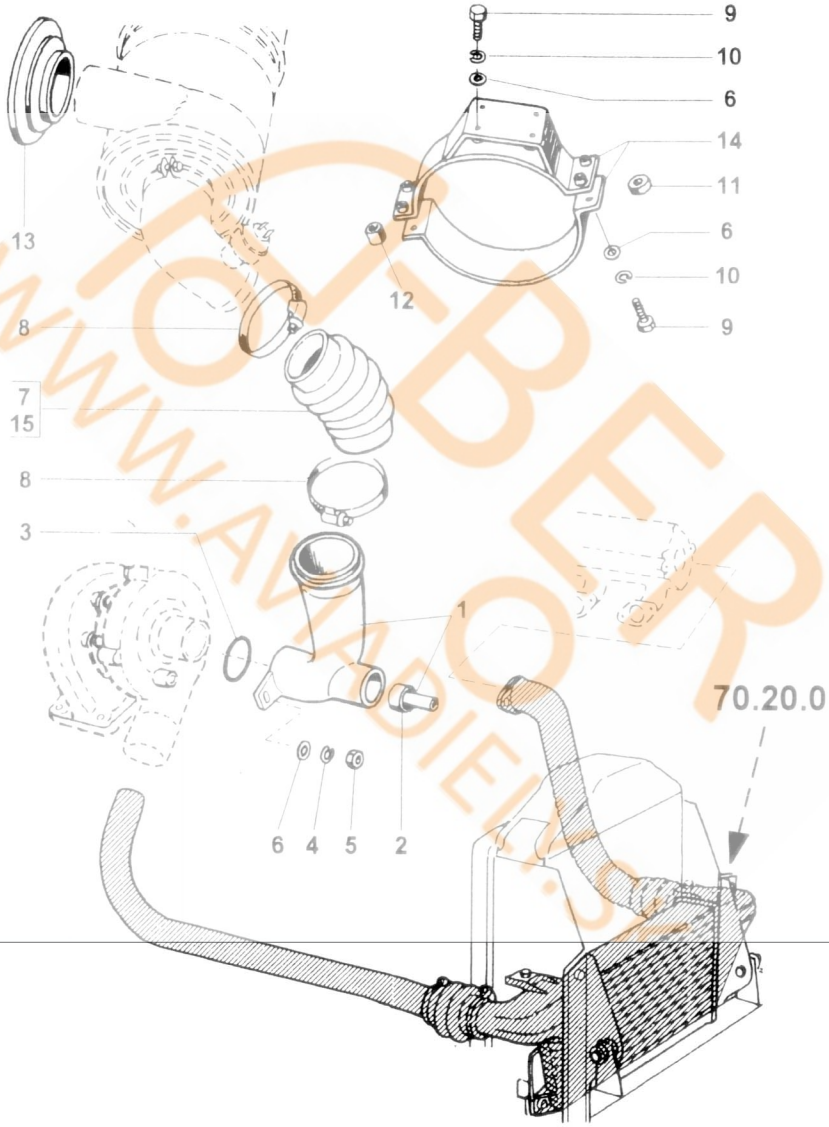

TOBER
WWW.AVIADIELY.SK

25.73.0

D407.01
D407.03

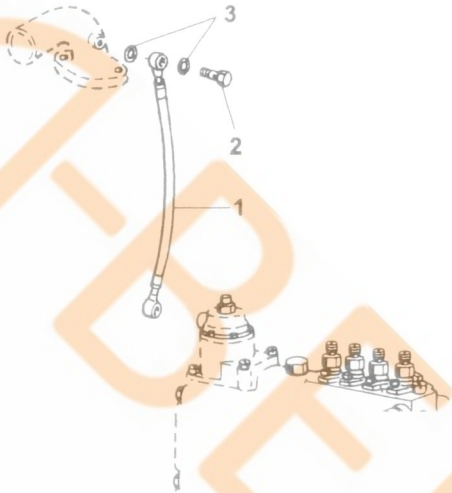

D407.02

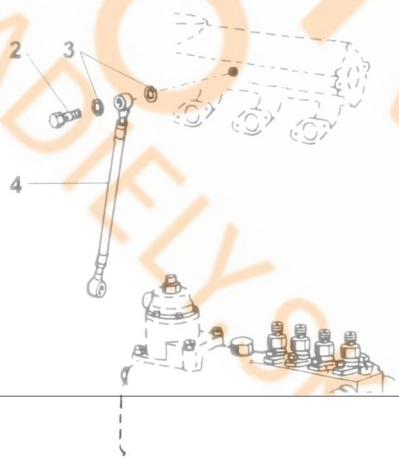

WWW.AVIADIELY.SK

25.80.0

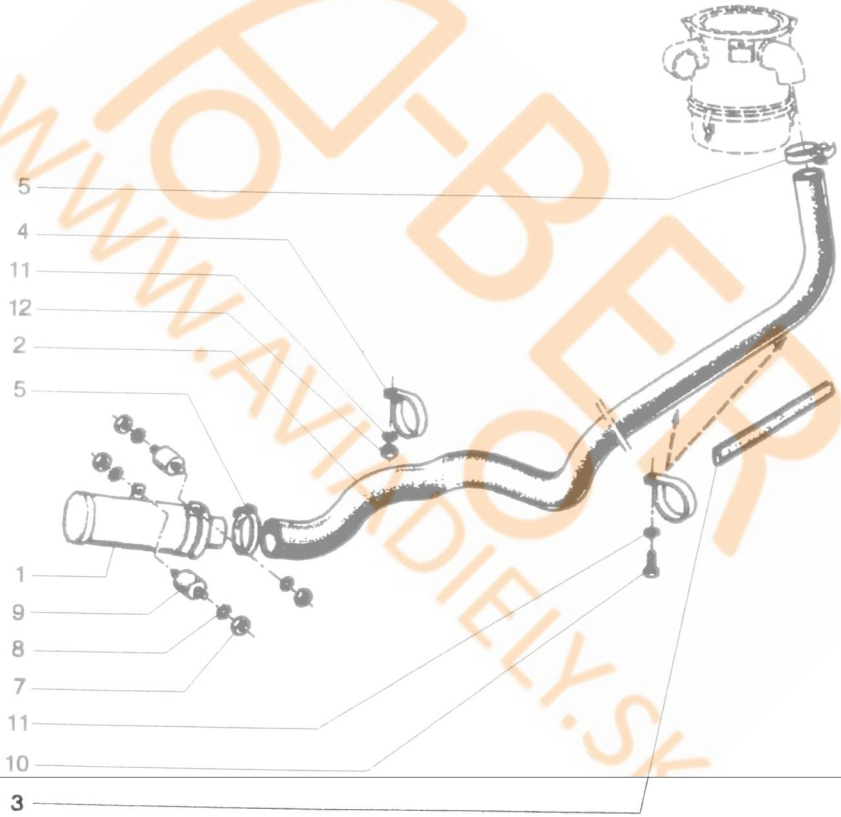

AUTO-BER
www.AVIADIELY.SK

25.85.0

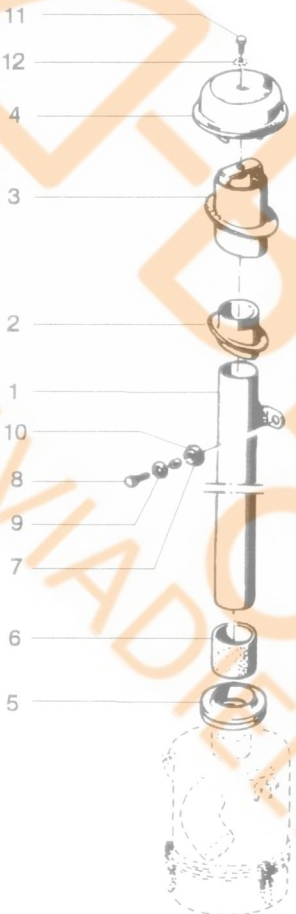

WWW.AVIADILY.SK

25.86.0

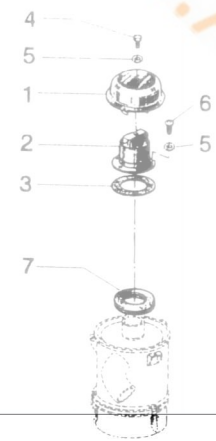

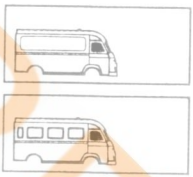

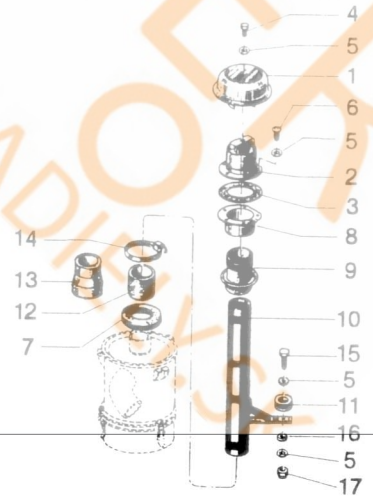

BERO
WWW.AVIADILY.CZ

25.90.0

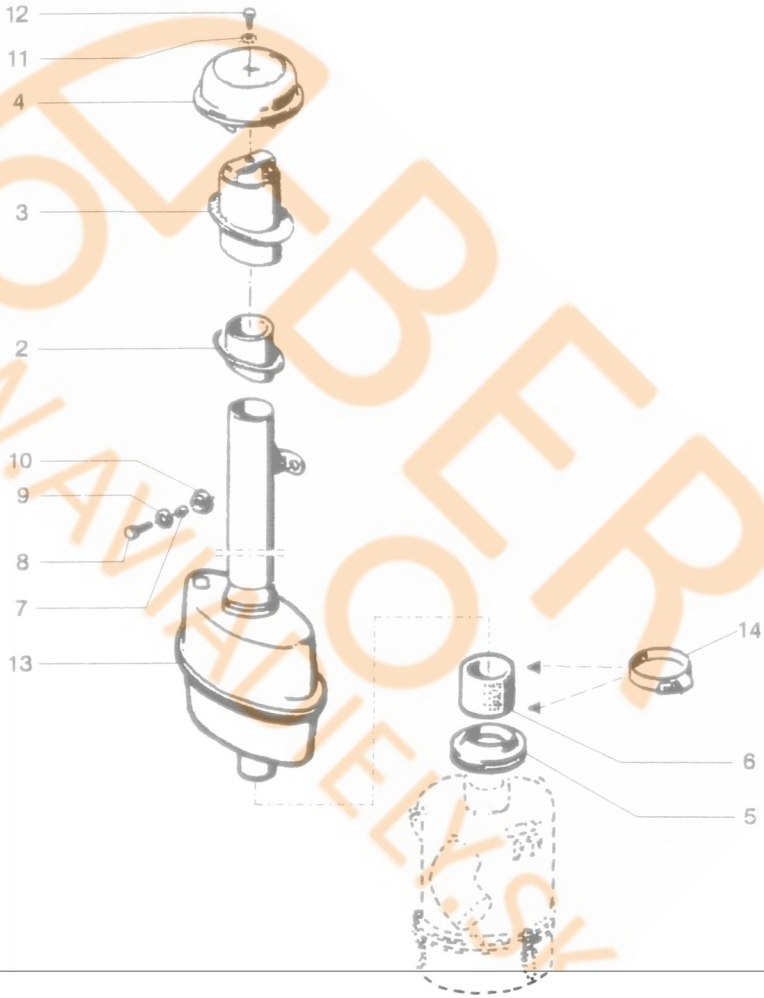

ROBER
WWW.AVIADIELY.SK

NÁHRADNÍ DÍLY
AVIA

25.91.0

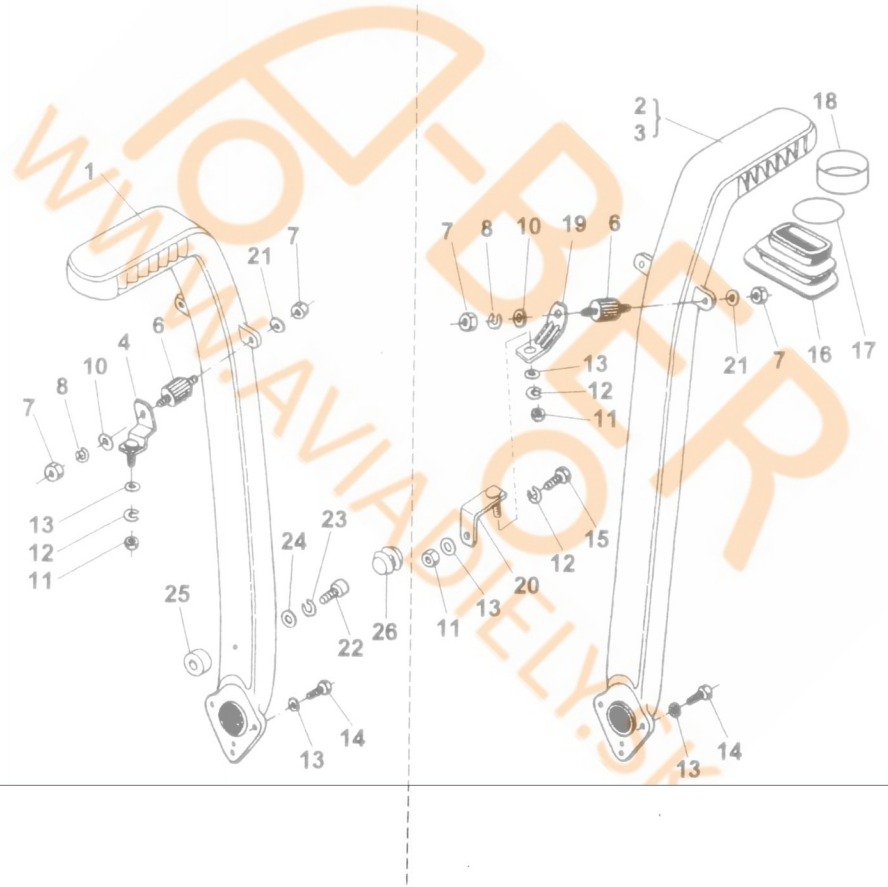

D-BTR
WWW.AVIADILY.SK

26.05.0

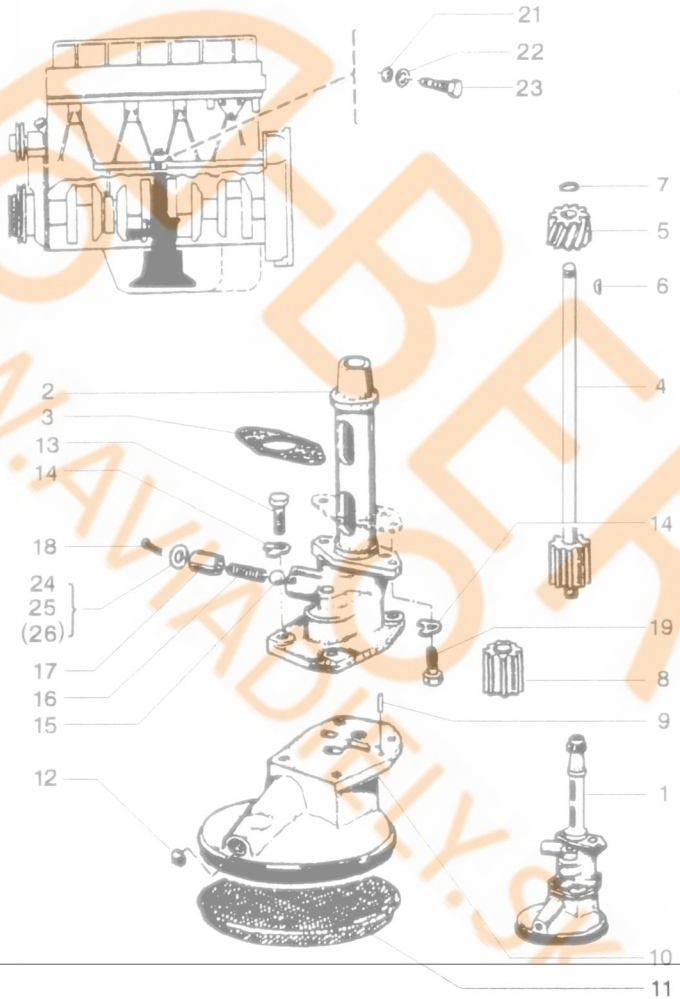

BER
www.AVIADIELY.sk

26.10.0

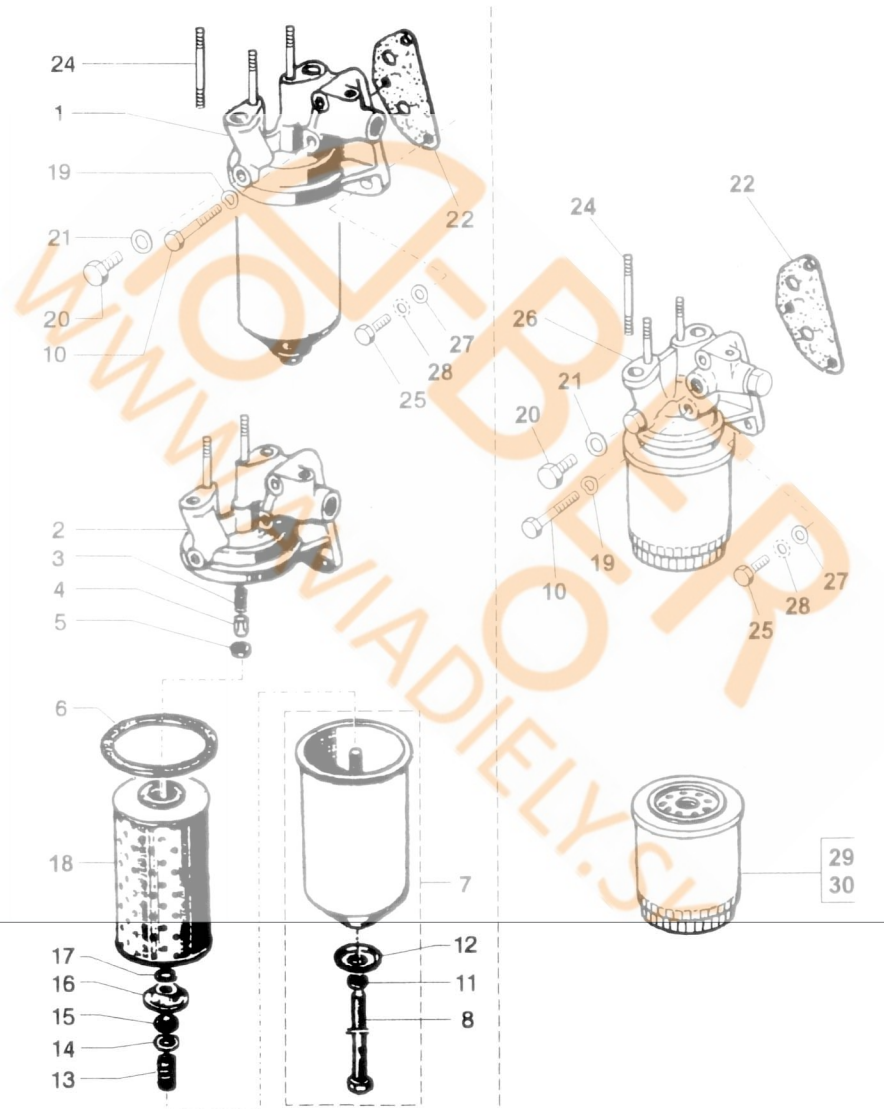

BER
WWW.VIADIELY.SK

26.12.0

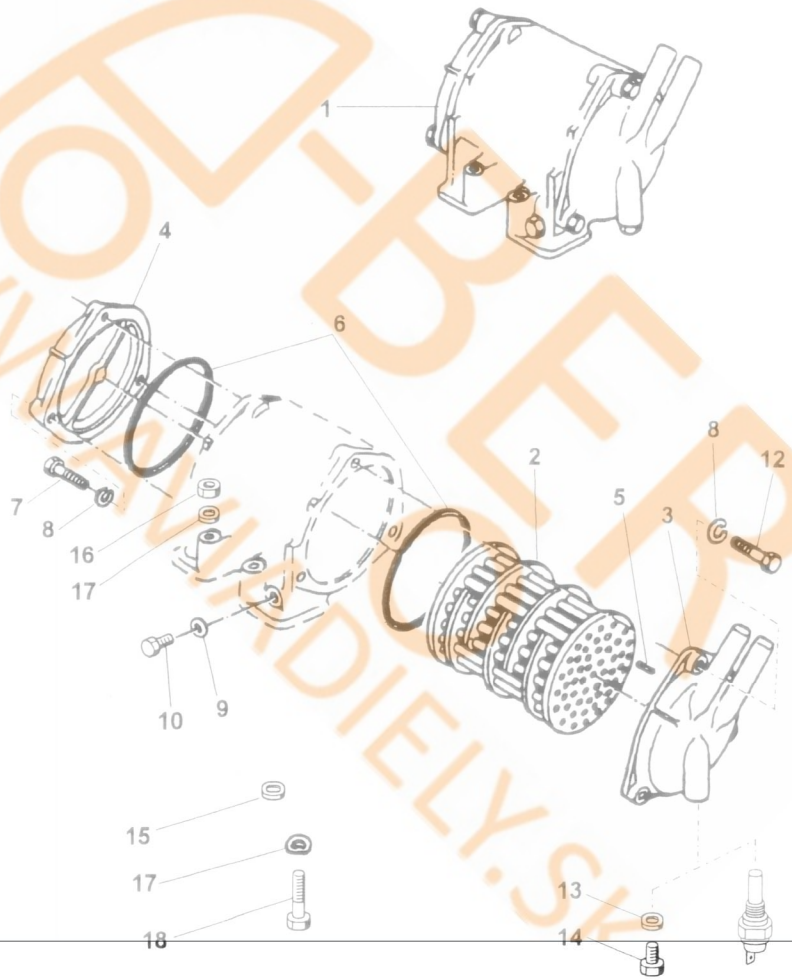

E-BER
WWW.AVIADIELY.SK

NÁHRADNÍ DÍLY AVIA	A21T,A31T -od 01/95 přibude čidlo teploměru podsk. 28.55.0 poz.17

26.30.0

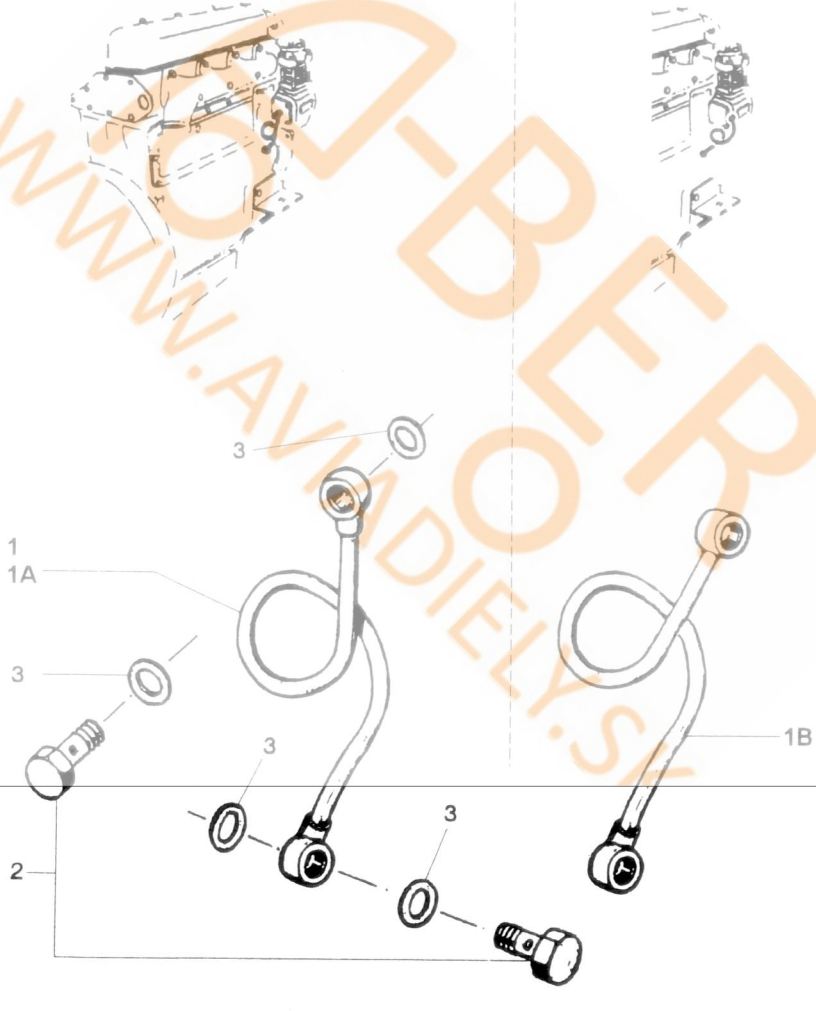

BERO
WWW.AVIADIELY.SK

NÁHRADNÍ DÍLY
AVIA

A21T,A31T - poz.1B

26.31.0

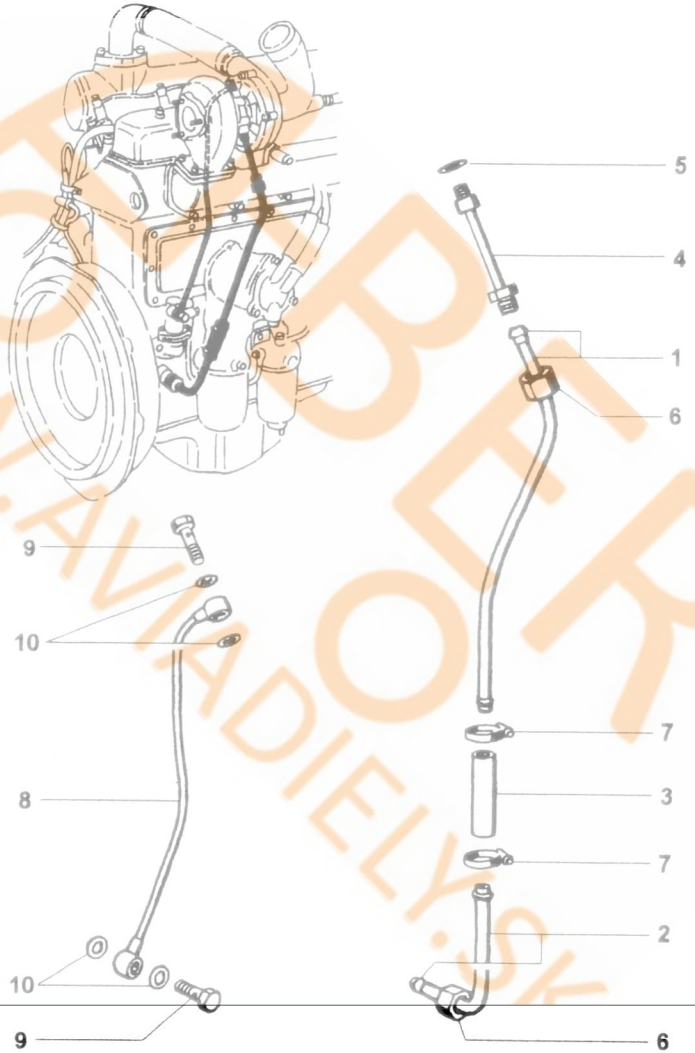

BER
WWW.AVIADIELY.SK

27.02.0

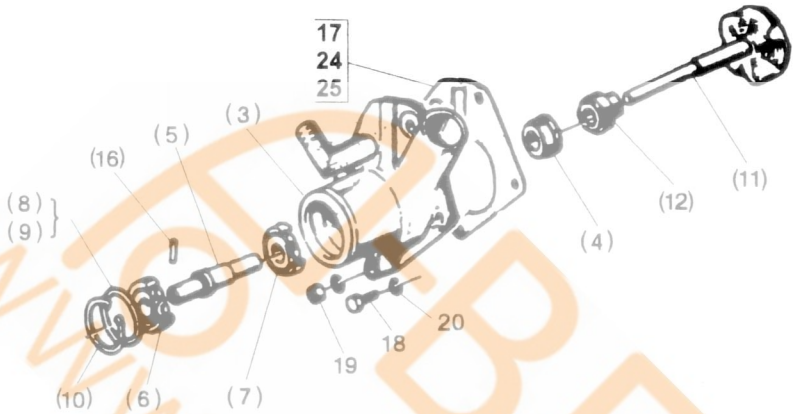

NÁHRADNÍ DÍLY do čerpadel vyrobených do 06 / 92

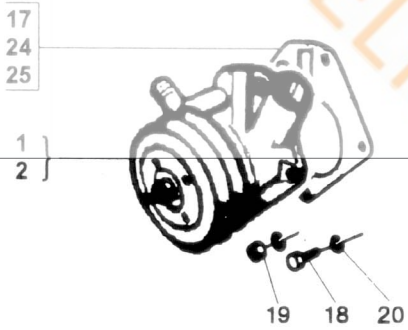

OBER
WWW.AVADIELY.SK

27.30.0

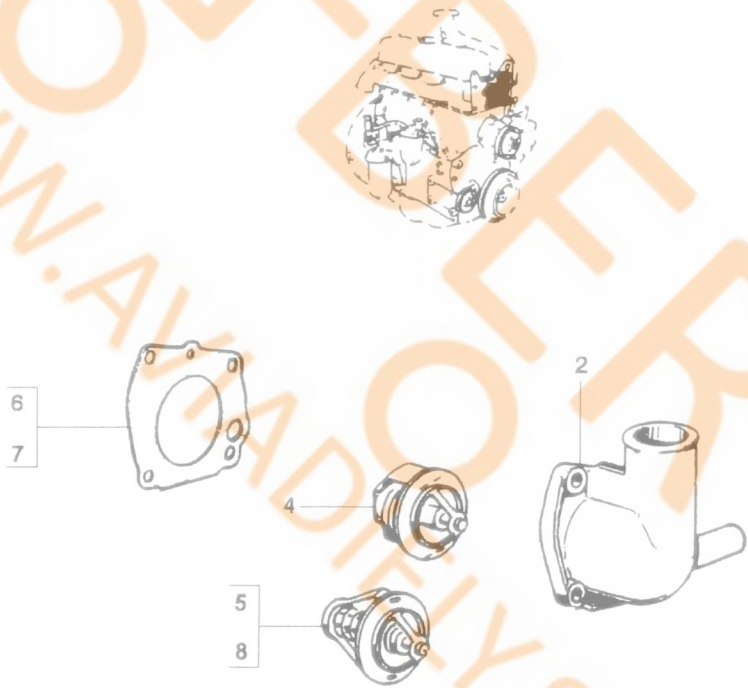

WWW.AVADILY.SK

27.35.0

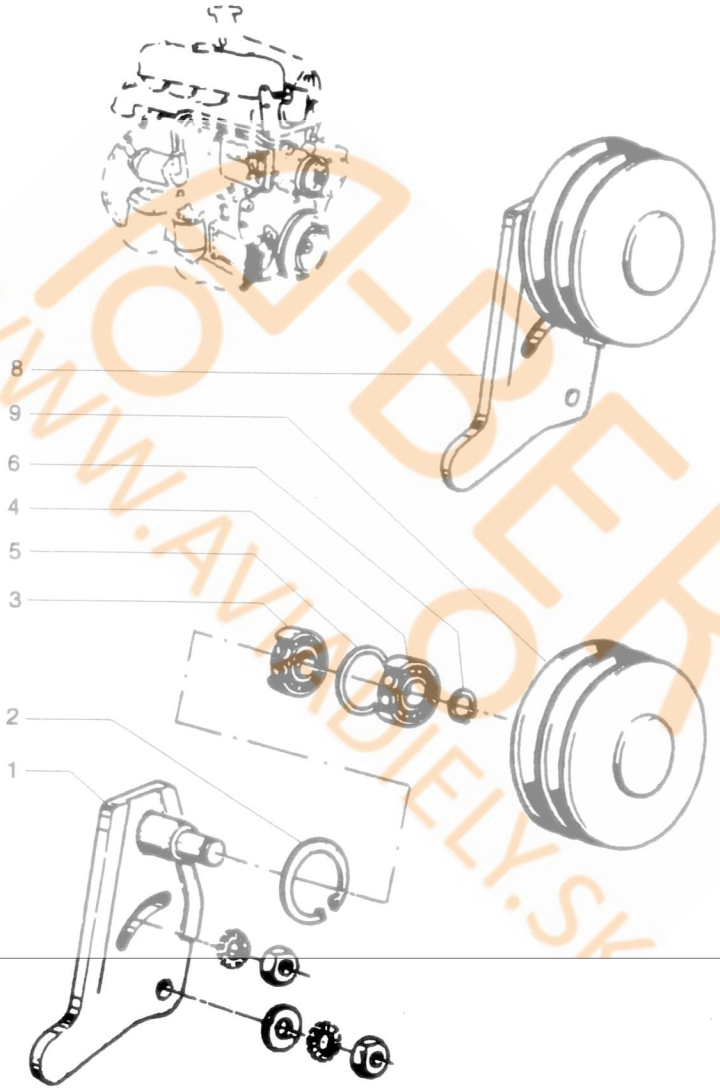

BERO
WWW.AVIADIELY.SK

27.50.0

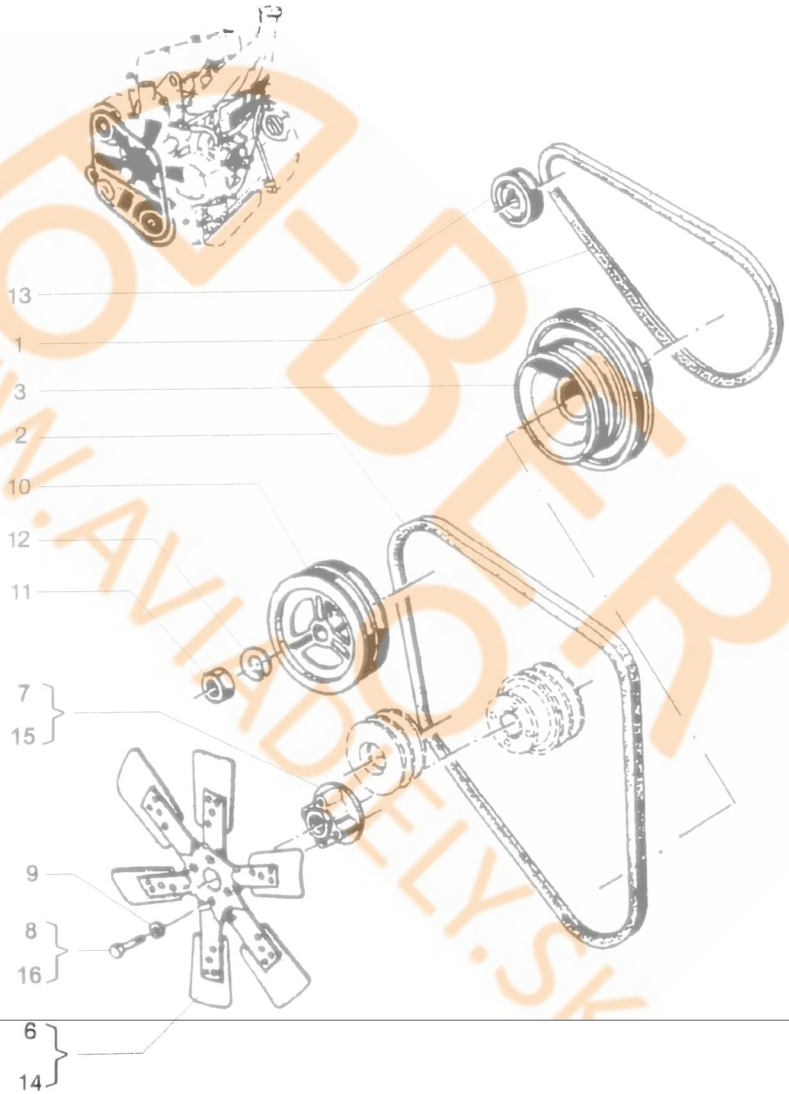

BER
WWW.AVIADELY.SK

NÁHRADNÍ DÍLY
AVIA

A21T,A31T - poz.7, 8 - 407.01
poz.15, 16 - 407.03.02

28.01.0

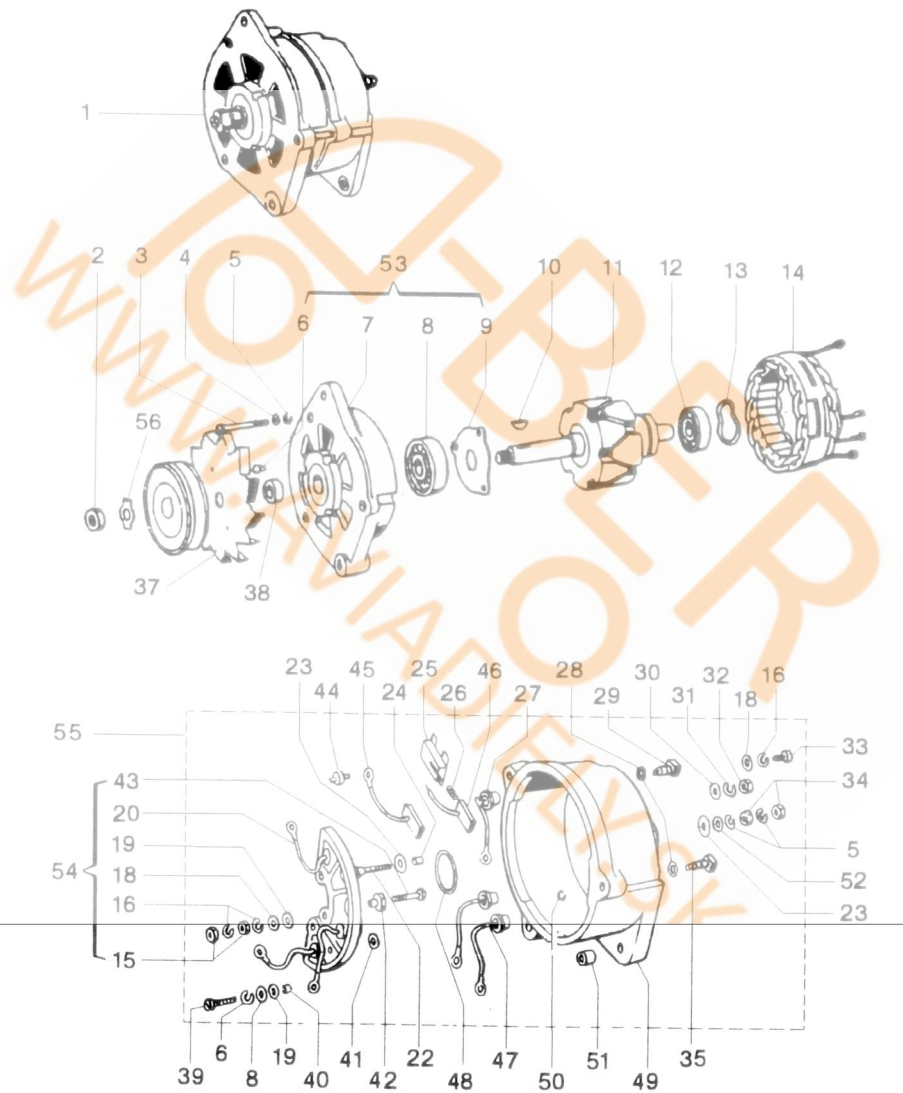

BER
www.AVIADIELY.sk

NÁHRADNÍ DÍLY
AVIA

28.01.0

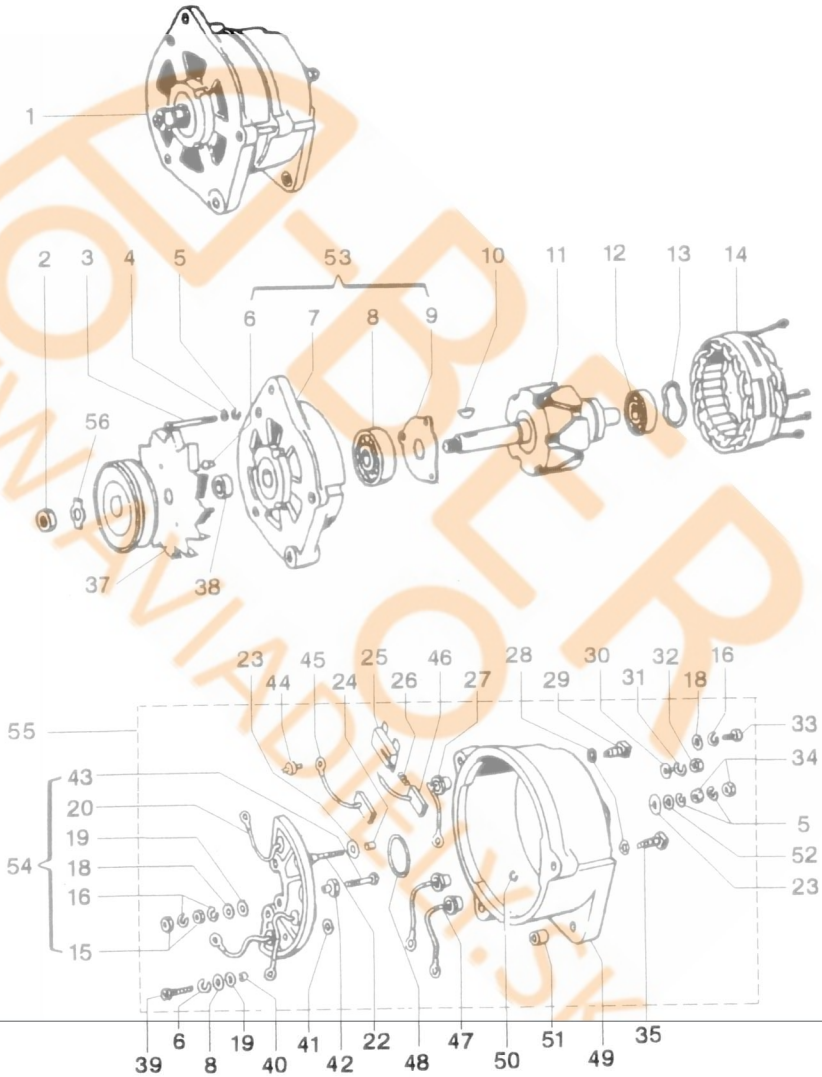

BERGER
WWW.AVIADIELY.SK

NÁHRADNÍ DÍLY
AVIA

28.02.0

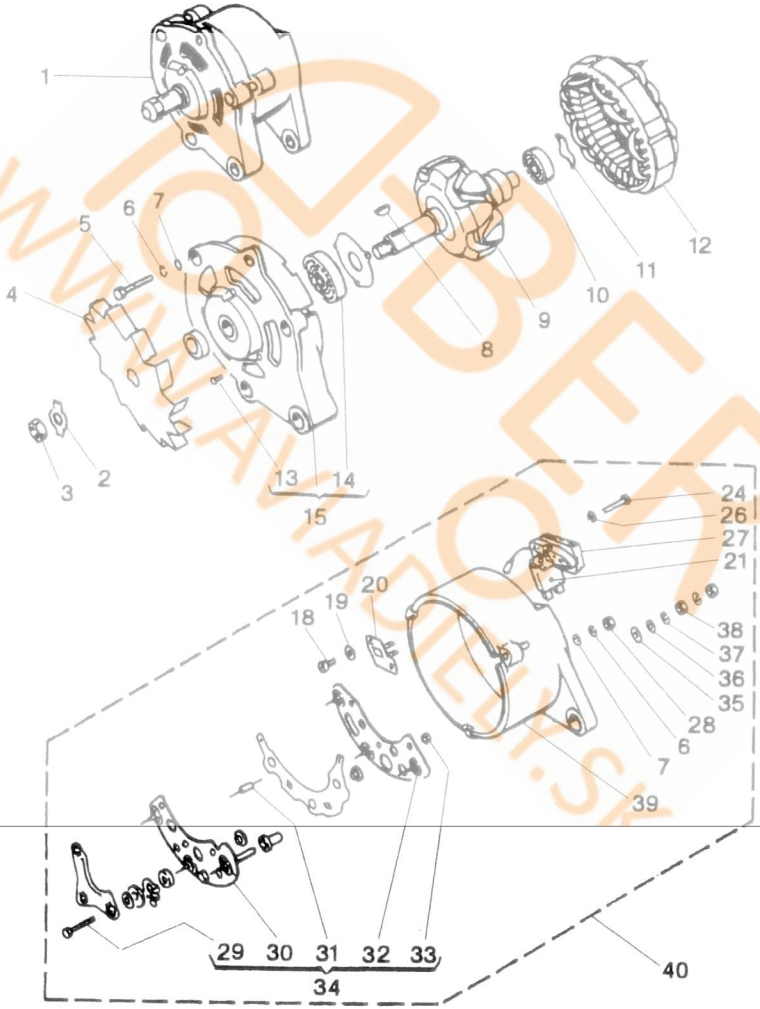

BERO
WWW.AVIADIELY.SK

28.02.0

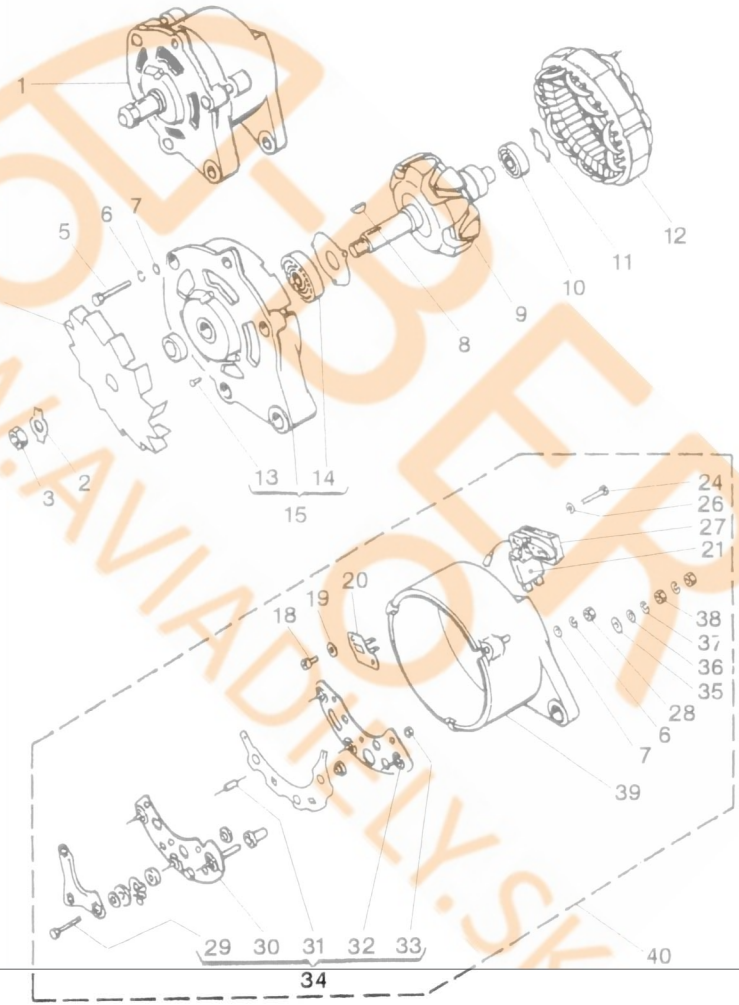

BEBER
WWW.AVIADIELY.SK

NÁHRADNÍ DÍLY
AVIA

28.03.0

AUTO-BERO
www.AUTODIELY.SK

28.25.0

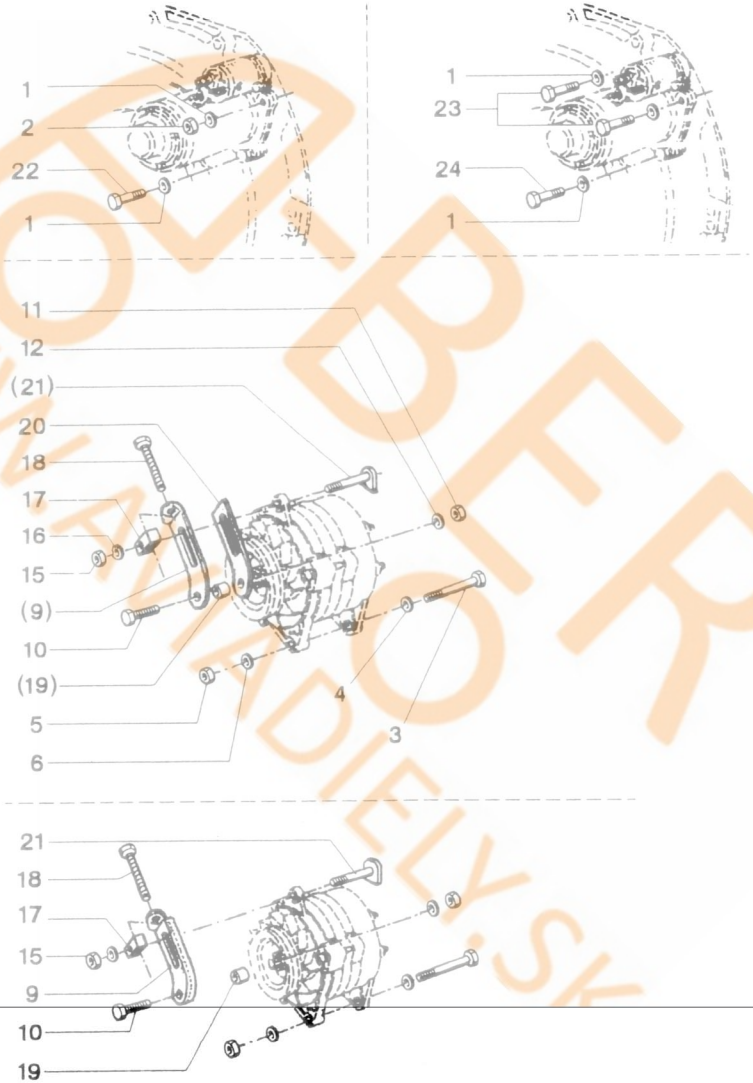

NÁHRADNÍ DÍLY AVIA	A21T,A31T - poz.9A, 19A, 21A

BER MOTOR WWW.AVADIELY.SK

28.30.0

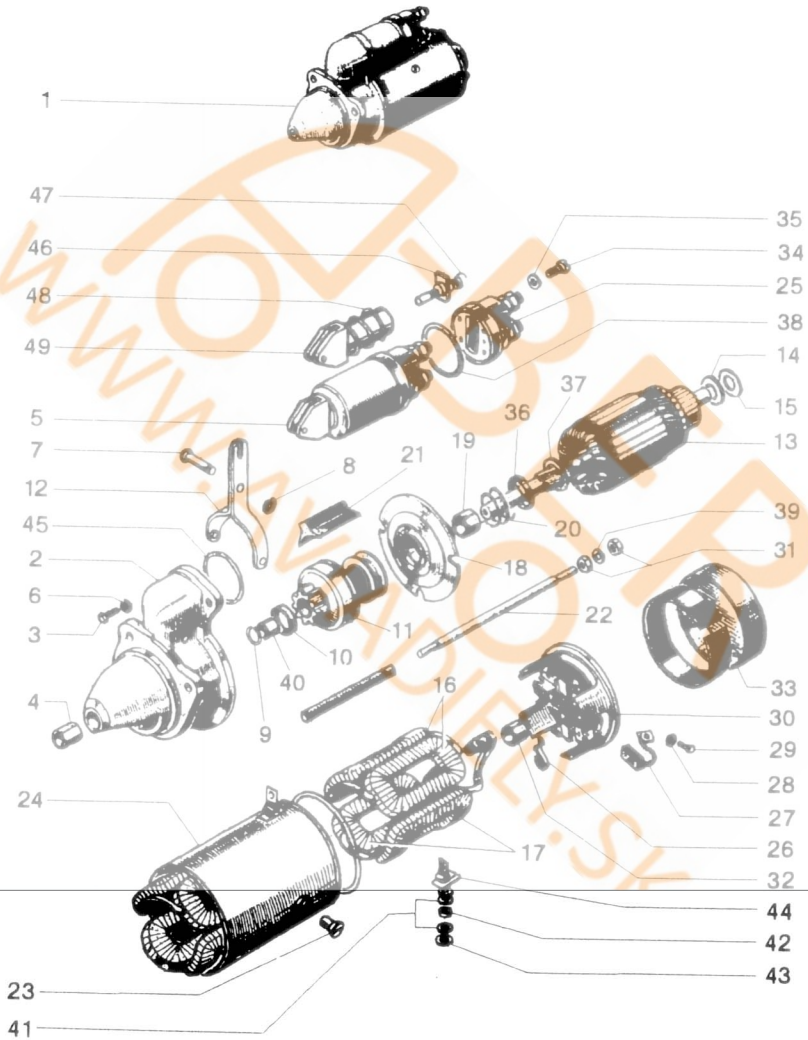

BEBR
www.AVADIELY.SK

28.30.0

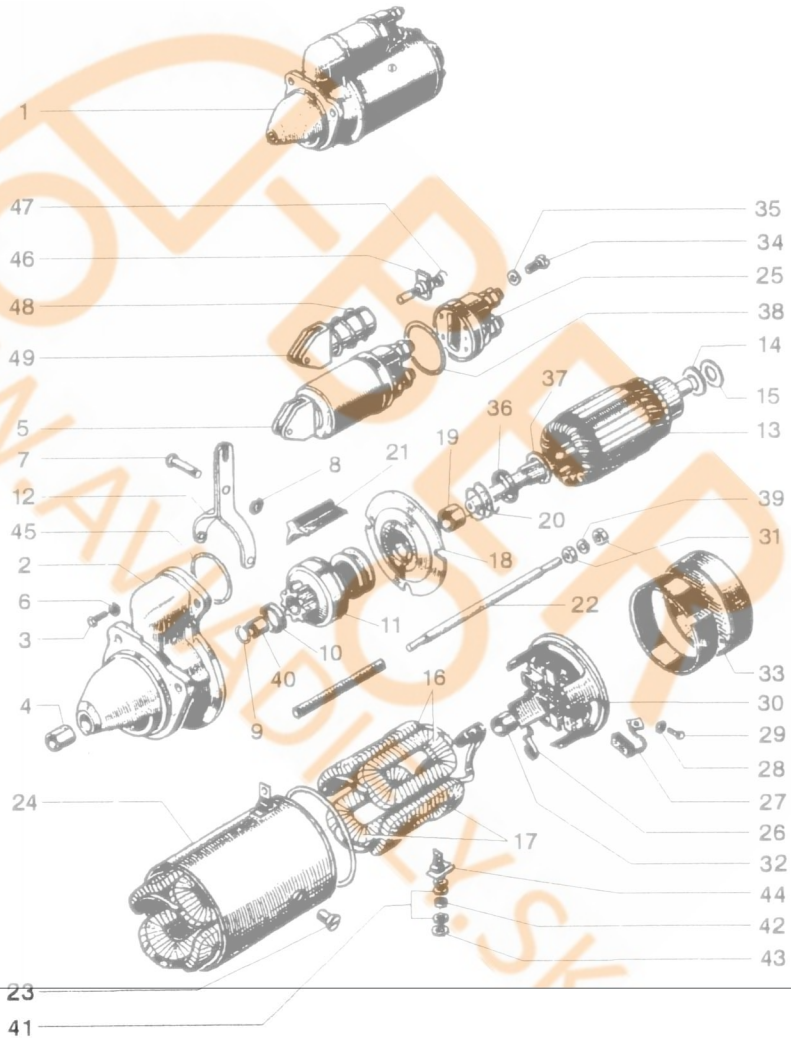

NÁHRADNÍ DÍLY
AVIA

28.31.0

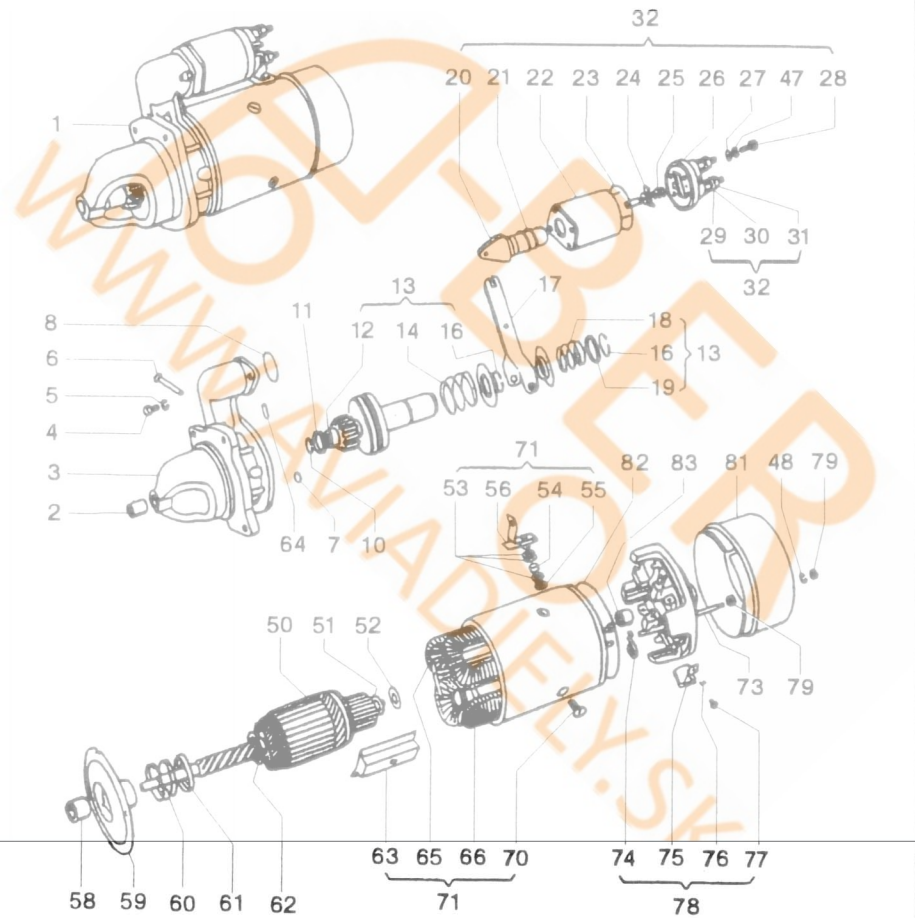

DEBER
www.AVIADIELY.SK

NÁHRADNÍ DÍLY
AVIA

28.31.0

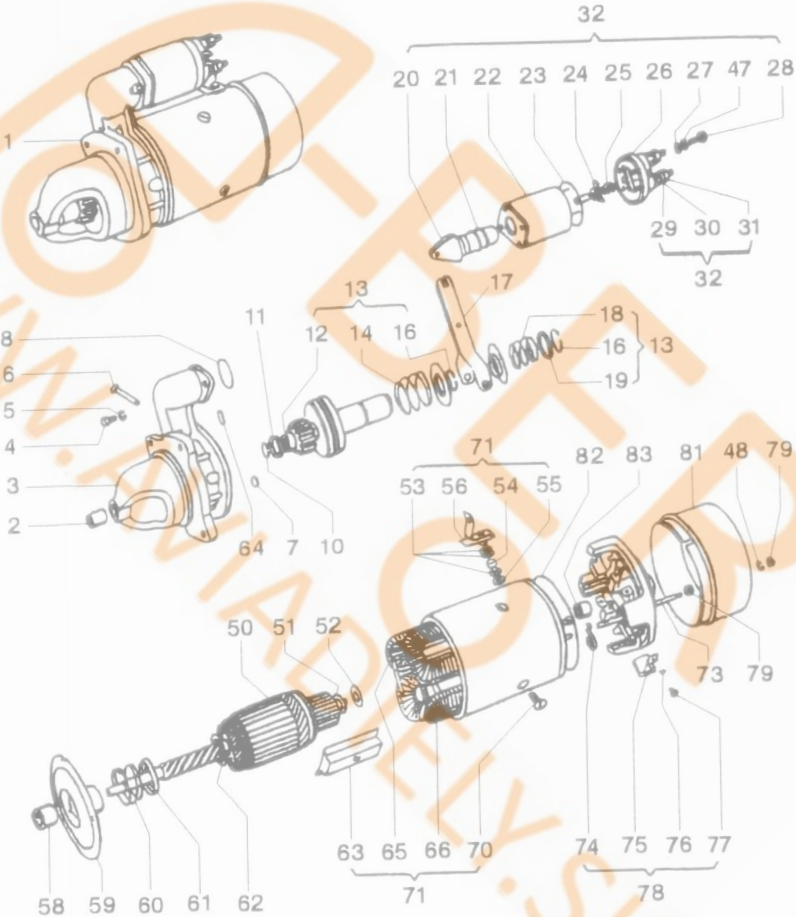

PTP
WWW.AVIADIELY.SK

NÁHRADNÍ DÍLY
AVIA

28.32.0

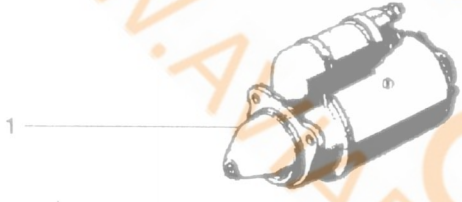

WWW.AVADIELY.SK

28.55.0

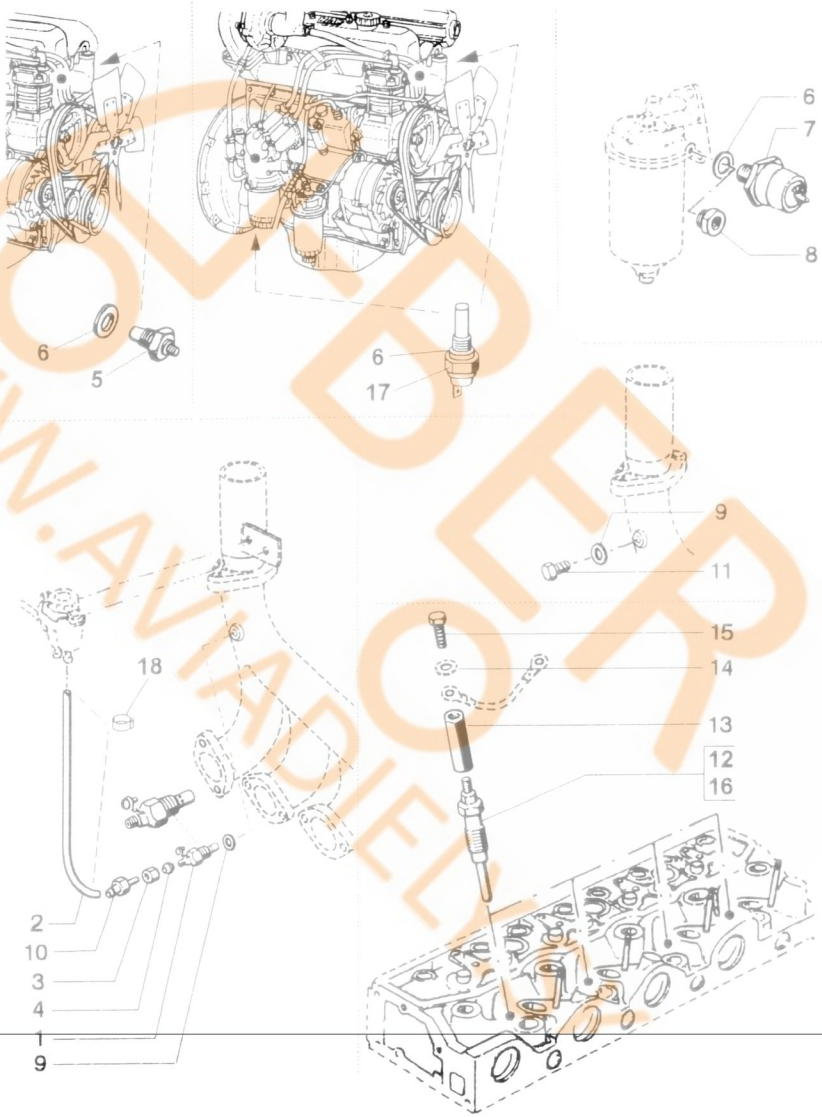

NÁHRADNÍ DÍLY AVIA	A21T,A31T - poz.5 do 12/94, poz.17 od 01/95 poz.6, 7, 8, 12, 13, 14, 15, 16

WWW.AVIADIELY.SK

28.61.0

Typ podsk. Verz

A211/A311

Poz	Ojednací číslo
01	361-050681
01A	363-050680
02	360-050687
02A	362-050681
03	360-050685
04	360-052060
05	193-595803
06	193-595731
07	930-590012

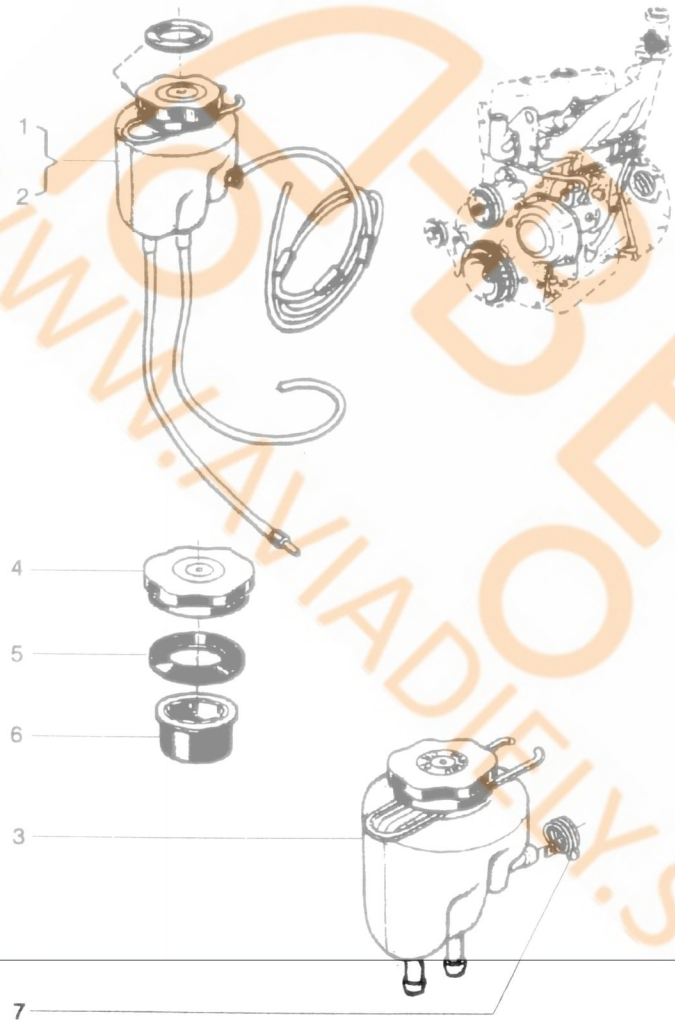

BER
www.AVIADIELY.SK

NÁHRADNÍ DÍLY
AVIA

28.80.0

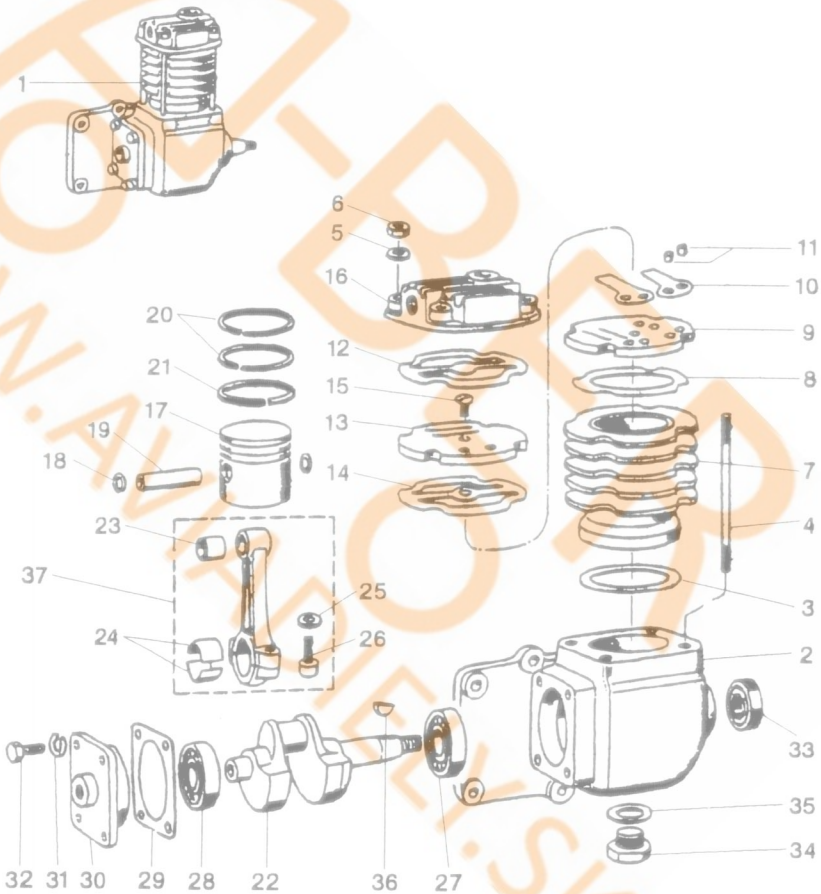

WWW.AVA-DIELY.SK

NÁHRADNÍ DÍLY
AVIA

28.80.0

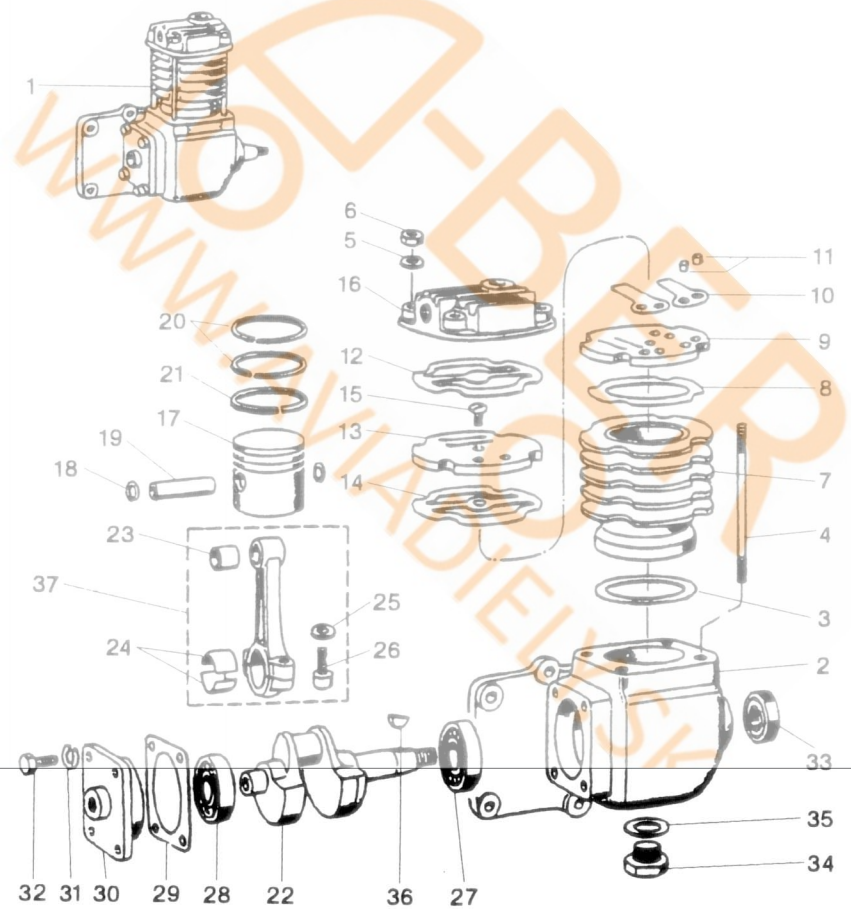

E-BERG
www.NAHRADIELKY.sk

28.80.1

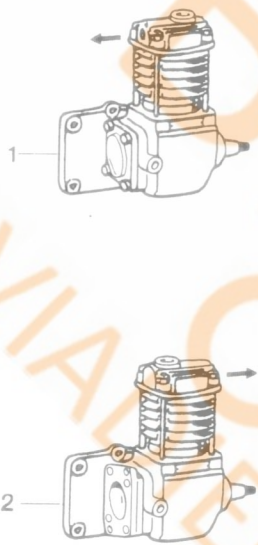

WWW.AVIADELY.SK

28.85.0

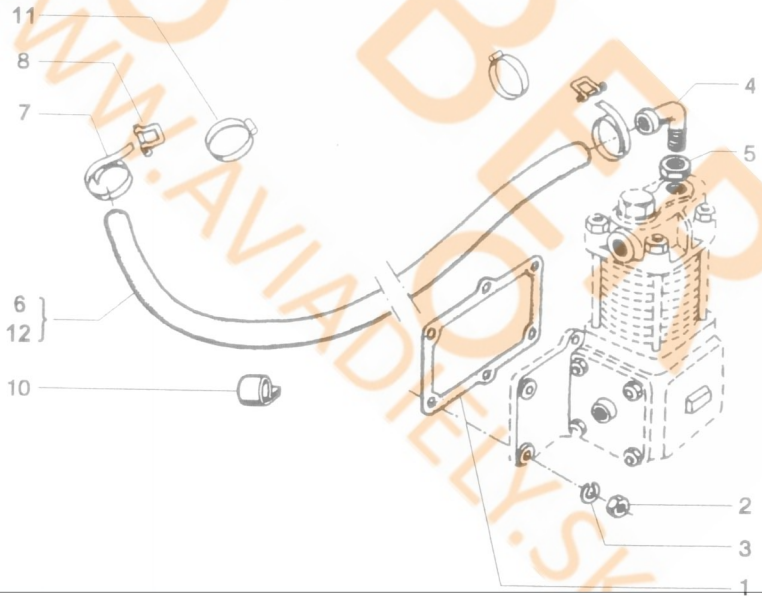

D-BEDO
WWW.AVIADIELY.SK